SINTEF Teknisk Godkjenning

TG 2006

Utstedt første gang: 30.12.1993
Revidert: 09.11.2026
Korrigert:
Gyldig til: 01.09.2031
Forutsatt publisert på
www.sintefcertification.no

SINTEF bekrefter at

Huntonit Sutak

er vurdert å være egnet i bruk og tilfredsstiller krav til produktdokumentasjon i henhold til forskrift om omsetning og dokumentasjon av produkter til byggverk (DOK) og forskrift om tekniske krav til byggverk (TEK), for de egenskaper, bruksområder og betingelser for bruk som er angitt i dette dokumentet.

1. Innehaver av godkjenningen

Byggma ASA
Postboks 21
4701 Vennesla
www.byggma.no

2. Produktbeskrivelse

Huntonit Sutak er 3,2 mm tykke, harde trefiberplater til bruk som undertak. Platene leveres i to varianter: Huntonit Sutak Standard, som er gjennomimpregnert med voks og Huntonit Sutak Plan, som er voksbelagt på den glatte (grønne) siden.

I Danmark markedsføres platene under navnet "Huntonit Undertag".

Klips som brukes for montering av Huntonit Sutak er laget av varmgalvanisert stål.

Tabell 1
Standard formater for Huntonit Sutak Standard og Huntonit Sutak Plan

Egenskap	Utførelse	Prøve-metode	Verdi	Toleranse	Enhet
Tykkelse	Standard	EN 324-1	3,2	± 0,3	mm
	Plan				
Densitet	Standard	EN 323	> 900	-	kg/m^3
	Plan				
Bredde	Standard	EN 324-1	1240	± 2 mm/m	mm
	Plan		1250, 1600		
Lengde	Standard	EN 324-1	1600	± 2 mm/m	mm
	Plan		2100, 2450		
Flatevekt	Standard	-	2,9	± 0,4	kg/m^2
	Plan				

3. Bruksområder

Huntonit Sutak brukes som undertak i skrå tretak hvor tekningen er av takstein, stålplater e.l., lagt på sløyfer og lekter. Platene oppfyller funksjoner som kreves for dampåpent undertak.

Huntonit Sutak Standard kan brukes over kaldt, luftet loft. i varmeisolerte takkonstruksjoner må en separat vindsperre brukes.

Huntonit Sutak kan brukes som undertak på tak i bygninger i risikoklasse 1-6 i brannklasse 1 og 2. Hvis produktet skal brukes i brannklasse 3 må brannsikkerheten dokumenteres med en brannteknisk analyse.

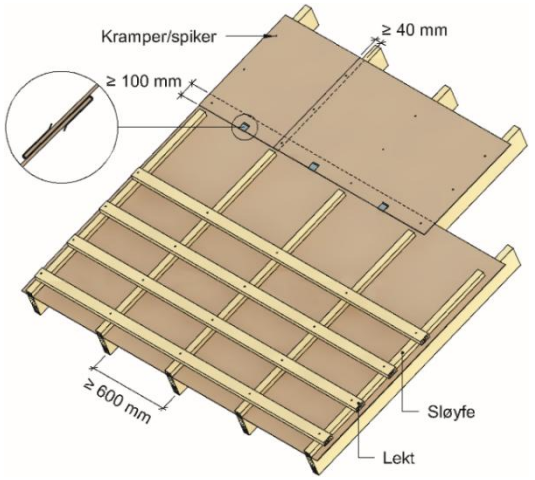

Fig. 1
Huntonit Sutak undertakplater legges i forband. Det skal brukes klips i plateskjøtene for å redusere faren for inndrev av regn og snø.

Huntonit Sutak bør ikke brukes på værharde steder der det er fare for inndrev av regn og snø, heller ikke under tekninger med liten tetthet mot inndrev av nedbør. Faren for inndrev er størst på takvinkler brattere enn ca. 30 grader.

Huntonit Sutak Plan kan sammen med Huntonit Luftespalte (SINTEF Teknisk Godkjenning 2245) brukes som vindsperre.

4. Egenskaper

Material- og konstruksjonsdata
Platene tilfredsstiller kravene til platetype HB.H i henhold til EN 622-2. Produkt- og konstruksjonsegenskaper er vist i tabell 2.

Sikkerhet ved brann
Brannteknisk klasse i henhold til EN 13501-1 er ikke bestemt.

Regntetthet
Huntonit Sutak er typeprøvd i henhold til NT Build 118, og funnet tilfredsstillende når de gitte betingelser for bruk og bruksområde er oppfylt.

Tabell 2
Produktegenskaper for Huntonit Sutak Standard og Huntonit Sutak Plan

Egenskap	Prøvingsmetode	Huntonit Sutak Standard		Huntonit Sutak Plan		Enhet
		Ytelses-erklæring[1)]	Kontroll-grense[2)]	Ytelses-erklæring[1)]	Kontroll-grense[2)]	
Vanntetthet 24 h, 20 mm vanntrykk	EN 14964 EN 12467	Godkjent	Tett	Godkjent	Tett	-
Vanndampmotstand, s_d-verdi 50/93 % RF, 23 °C	EN ISO 12572	≤ 0,40	≤ 0,40	≤ 0,28	≤ 0,28	m
Kondensopptak ved 30º takvinkel	NT Build 304	-	-	0,4	0,4 [3)]	kg/m²
Tykkelsessvelling etter 24 timer	EN 317	≤ 25	≤ 25	≤ 25	≤ 25	%
Tverrstrekkfasthet	EN 319	≥ 0,60	≥ 0,60	≥ 0,60	≥ 0,60	N/mm²
Tverrstrekkfasthet etter koking	EN 622-2	≥ 0,30	≥ 0,30	≥ 0,30	≥ 0,30	N/mm²
Bøyefasthet	EN 310	≥ 35	≥ 35	≥ 35	≥ 35	N/mm²
Gjennomtrampmotstand	SP-Metod 0487	> 2,2	> 2,2 [3)]	> 2,2	> 2,2 [3)]	kN
Formaldehydklasse	EN 717-1	E1	E1	E1	E1	-
Sideavstivning R_D	EN 594	-	-	-	77,1 [3) 4)]	N/(mm m²)

[1)] Deklarert verdi i produsentens ytelseserklæring (Declaration of Performance, DoP)
[2)] Kontrollgrensen angir den laveste verdien for produsentens egenkontroll og overvåkende kontrollprøving
[3)] Resultat fra typeprøving
[4)] Kraft per kvadratmeter takkonstruksjon, i bruksgrensetilstand, som forskyver konstruksjonen horisontalt 1 mm. Forskyvning må evalueres.

Gjennomtrampmotstand
Huntonit Sutak gir tilfredsstillende gjennomtrampmotstand som vern mot ulykker i byggeperioden, under forutsetning av at platene er montert som angitt i kapitel 6.

Bestandighet
Platene er prøvd for akselerert kunstig klimaaldring i henhold til NS 8140, og bestandighet mot fukt i henhold til EN 1087-1, begge med tilfredsstillende resultat.

Erfaring fra mange års anvendelse har dessuten vist at platetypen har tilfredsstillende bestandighet, forutsatt at platene ikke utsettes for kontinuerlig fuktpåvirkning i form av oppdemmet vann e.l.

5. Miljømessige forhold

Helse- og miljøfarlige kjemikalier
Huntonit Sutak inneholder ingen prioriterte miljøgifter, eller andre relevante stoffer i en mengde som vurderes som helse- og miljøfarlige. Prioriterte miljøgifter omfatter CMR, PBT og vPvB stoffer.

Avfallshåndtering/gjenbruksmuligheter
Produktet skal kildesorteres som trevirke ved avhending. Produktet skal leveres til godkjent avfallsmottak der det kan energigjenvinnes.

Miljødeklarasjon
Det er utarbeidet miljødeklarasjon (EPD) i henhold til EN 15804 for Huntonit Sutak. For full miljødeklarasjon se EPD nr. NEPD-6710-6037, https://www.epd-global.com/

6. Betingelser for bruk

Prosjektering
Maksimal avstand mellom takstoler, sperrer e.l. som platene legges på skal være c/c 600 mm. Takfallet skal være minst 18°.

Montasje
Huntonit Sutak skal legges i forband, se fig. 1. Huntonit Sutak Standard kan monteres med vilkårlig side ut. Huntonit Sutak Plan monteres med den glatte (grønne) siden ut. Platene skal monters i henhold til produsentens leggeanvisninger og Byggforskserien 525.866 *Undertak.*

Omlegget på tvers av takfallet skal være minst 100 mm. Omlegget parallelt med takfallet skal være minst 40 mm. For å sikre tilstrekkelig sideomlegg, må takstoler eller sperrer være montert rettlinjet og med nøyaktig innbyrdes avstand.

Det skal brukes klips i skjøtene på tvers, som illustrert i fig. 1, for å redusere faren for regn- og snøinndrev.

For å oppnå angitt gjennomtrampmotstand må platene spikres med 2,8–25 mm pappspiker eller 2,5–35 mm skiferspiker i avstand 150 mm langs platekantene. Generelt skal prinsippene i Byggforskserien 525.866 *Undertak* følges.

Ved gjennomføringer skal alle platekanter være understøttet, og fugene være tettet med beslag, gjennomføringsmansjetter e.l. som klemmes eller klebes til platene.

Transport og lagring
Platene må transporteres og lagres under tørre forhold.

7. Produkt- og produksjonskontroll

Huntonit Sutak produseres av Huntonit AS, Venneslavegen 233, 4700 Vennesla, Norge.

Innehaver av godkjenningen er ansvarlig for den løpende produksjonskontrollen for å sikre at Huntonit Sutak blir produsert i henhold til de forutsetninger som er lagt til grunn for godkjenningen.

Fabrikkfremstillingen av Huntonit Sutak er underlagt overvåkende produkt- og produksjonskontroll i henhold til kontrakt om SINTEF Teknisk Godkjenning.

Huntonit AS har et kvalitetssystem som er sertifisert i henhold til EN ISO 9001 og et miljøstyringssystem som er sertifisert i henhold til EN ISO 14001.

8. Grunnlag for godkjenningen

Produktets egenskaper er dokumentert i rapporter utstedt av uavhengige organer. Denne dokumentasjonen er lagt til grunn for SINTEFs vurdering av produktet opp mot produktstandarden EN 13986, retningslinjer for SINTEF Teknisk Godkjenning og SINTEFs anbefalinger i Byggforskserien.

9. Merking

Paller og pakker merkes i henhold til krav, gitt i EN 13986, med produsentens navn, produktbetegnelse/teknisk klasse, produksjonstidspunkt og referansenummer for ytelseserklæring.

Huntonit Sutak er CE-merket i henhold til EN 13986 og EN 14964.

Det kan også merkes med godkjenningsmerket for SINTEF Teknisk Godkjenning; TG 2006.

10. Ansvar

Innehaver/produsent har det selvstendige produktansvar i henhold til gjeldende rett. Krav kan bare fremmes overfor SINTEF etter alminnelig erstatningsrett eller annet særskilt grunnlag.

for SINTEF



Hans Boye Skogstad
Godkjenningsleder