Palmako

LEMEKS GROUP

2022

Vi bringer glede til hagen

LEVEGGER – REKKVERK – GJERDER
BODER – ANNEKS – HAGESTUER
LYSTHUS – PAVILJONGER – GARASJER
PERGOLA – HAGEMØBLER
LEKESTATIV – SANDKASSER – LEKEHUS

Hagen – nærhet til naturen

Vi lever våre liv i en hektisk hverdag, og hver dag blir vi stadig mer distansert fra naturen. Sosiale medier og krav om tilgjengelighet tar stadig mer fokus. Urbanisering er et nytt fenomen i menneskets historie. Hagen er derfor ofte vårt nærmeste direkte kontaktpunkt med naturen, en påminnelse om samhørigheten våre forfedre følte med omgivelsene. Denne følelsen er dypt forankret i vår underbevissthet, og den gjør derfor gleden av å være i hagen så viktig for oss.

Vi alle streber for å oppnå stadig større livskvalitet. Sjonglering mellom arbeid og behovet for å tilbringe tid med familien vår tvinger oss til å søke etter balanse mellom arbeidsplassen og hjemmet, mellom å høste og så. Det motiverer oss til å søke etter større verdi i livet gjennom sosial samhandling og selvrealisering.

En hage kan være et sted for avslapping hvor du skjuler deg fra verden. Eller det kan være et møtested hvor du diskuterer livet med dine kjære. En hage kan være stedet du dyrker dine hobbyer eller leker med dine barn.

Palmako bidrar til å skape den gode atmosfæren i hagen, noe som gjør den til et spesielt sted i folks liv. Et liv som gir mening fylt med kvalitetstid med de som står oss nærmest. Et sted vi opplever spesielle øyeblikk.

Vårt fokus er derfor ikke bare å produsere produkter. Palmako bringer glede til hagen.

Ledende produsent i Europa

Palmako produserer og eksporterer over 60 000 hytter, boder og lekehus pr år til mer enn 30 land. 25 års produksjonserfaring og dedikerte ansatte har bidratt til at vi har blitt Nord-Europas ledende produsent og distributør av småhus og hagemiljøprodukter i tre.

Våre produkter er i hovedsak "Gjør-Det-Selv" byggesett bestående av elementer og/eller pre-kuttede materialer, som de fleste kan montere med litt arbeidslyst og praktisk sans.

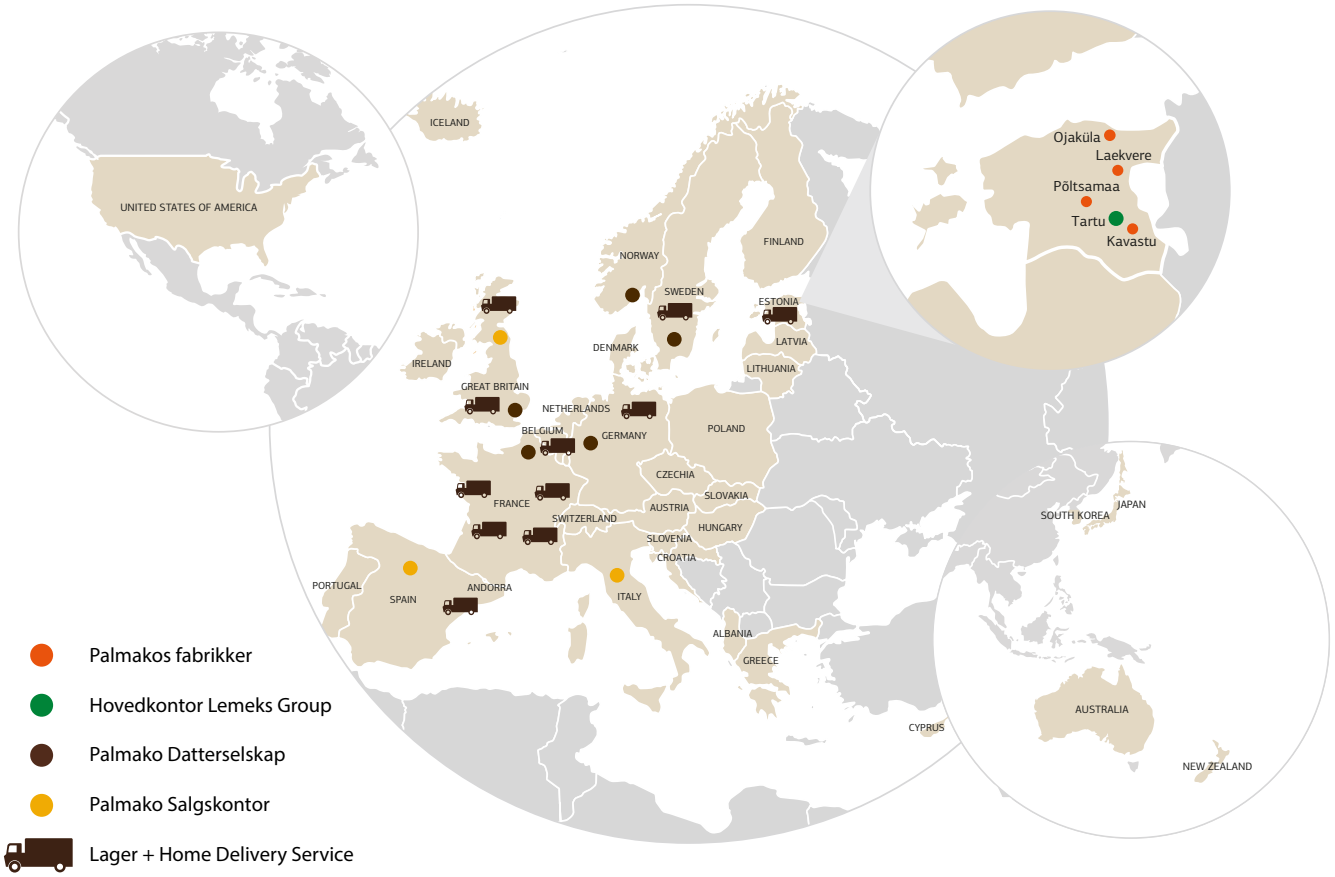

INNHOLD

LEVEGGER – REKKVERK – GJERDER	4
HAGEMILJØ – STRØPRODUKTER - SALT-X	38
BODER	52
GARASJER	66
HAGEHYTTER ELEMENT	76
HAGESTUER	92
HAGEHYTTER I LAFT	106
LYSTHUS – PAVILJONGER – GRILLHYTTER	120
TILBEHØR HJEM OG HAGE	132
Boddører, doble	133
Solcelle LED-lamper	134
BARN OG LEK	136

NYHETER 2022

NYHET

Her er noen av årets spennende nyheter:

Line spilevegg og spilerekkverk / side 7

Nora levegger / side 9 og 17

Emilia 13,6 Veksthus/Hagestue / side 100

Jennie lekehus m/hems / side 148

PRISER

Se www.palmako.no

Skriv Art.nr, Nobb.nr eller produktnavnet inn i søkefeltet

PRODUKTER

TIPS!
På produktsiden finner du også teknisk informasjon, Monteringsanvisninger m.m.

Levegger
Rekkverk, Gjerder

LEVEGGER REKKVERK GJERDER

Gi din terrasse og hage et elegant og tidløst utseende med Palmako levegger og gjerder

Våre leveggserier er designet og utviklet spesielt for det Skandinaviske markedet. Vi har mange serier å velge mellom, så du finner sikkert noe som passer din smak og stil. Seriene består av flere leveggselementer som du kan sette sammen med stolper og festemidler, slik at du kan designe den løsningen som passer for deg.

Vi anbefaler å lese TIPS OG RÅD OM LEVEGGER på side 35 før du går i gang med prosjektet ditt. Se også våre monteringstegninger på side 34. Lykke til.

Her er en oversikt over våre leveggserier:

Janet
Stilfulle levegger med ståeende "tett" panel i kombinasjon med glass. Kan også kombineres med andre leveggserier.

Birgit
Stilfulle levegger med ramme og heldekkende glassfelt. Kan også kombineres med andre leveggserier.

Nina
Stilrene og trendy spilevegger med 16x57 mm liggende panelbord.

Reena
Leveggserie med tidsriktig horisontal spiledekor og stående «tett» panel.

Elke
Stilren leveggserie med stående "tett" panel kombinert med vertikale spiler.

Line
Terrassevegg og rekkverk i moderne spiledesign med solide spiler i 28x32 mm.

Nora
Stilren leveggserie med stående «tett» panel.

Marit
Klassisk hvitmalt leveggserie med liggende «åpent» panel kombinert med vertikale spiler og kryss.

Helis
Klassisk leveggserie med liggende «åpent» panel kombinert med vertikale spiler og kryss.

Laureen
Stilren og skjermende levegg med skråstilte horisontale lameller.

Palmako har leveggserier i flere utførelser. Velge mellom trykkimpregnert eller grunnet + malt overflatebehandling. Se det store utvalget på de neste sidene.

Grunnet + 2 lag maling Hvit RAL 9016

Grunnet + 2 lag maling Grå RAL 7016

Trykkimpregnert Vintage

Trykkimpregnert Grønn

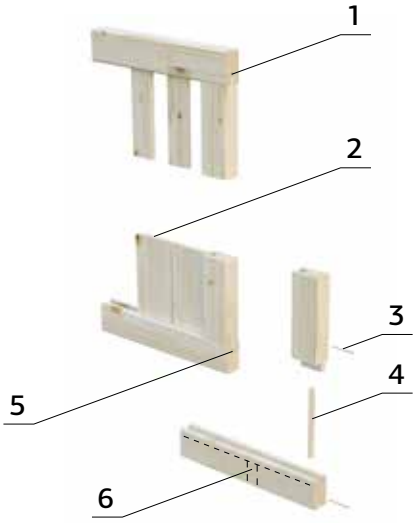

KONSTRUKSJONSPRINSIPP

1. Ramme profil 33x57mm
2. Panel bord 12x95mm
3. Stålstift, forsterkning
4. Treplugg, limt 10x160mm
5. Dreneringskanal
6. Dreneringshull

Alle levegger er produsert av utvalgt Nordisk gran med små kvister.

Se informasjon om priser på side 3 og på katalogens bakside.

Palmako **Terrassevegg og Rekkverk i spiledesign**

NYHET

Levegg	Line Spilevegg 118x176,5 cm hvitmalt	Line 12 spilerekkverk 118x95,5 cm hvitmalt
Art.nr: **Nobb:**	109559 58076181	109555 58076215
Levegg, størrelse	1180x1780 mm	1180x1000 mm
Ramme	32x40 mm	33x40 mm
Panel dimensjon, bredde x høyde	28x45 mm	28x45 mm
Vekt:	23 kg	13 kg
Pakke:	118x180x6,8 cm	118x100x6,8 cm

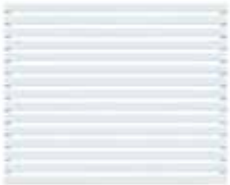

Terrassevegg og rekkverk i moderne spiledesign.
Kraftige horisontale spiler i 28x32 mm montert på stendere i 32x40 mm.
Kan monteres med skruer direkte i stolpene uten bruke av festebeslag.
Levegg og rekkverk kan kombineres etter ønske.
Leveres i hvitmalt utforelse (RAL 9016).

Ant. pr. pall 8

Sjekk våre TIPS OG RÅD OM MONTERING AV LEVEGGER på side 34 og 35.
Informasjon om stolper og festemateriell - Se side 36-37.

TRESORT: NORDISK GRAN

OVERFLATEBEHANDLING

WTPNT1+2
Grunnet + 2 lag maling Hvit RAL 9016

Palmako **Leveggserie Reena hvitmalt**

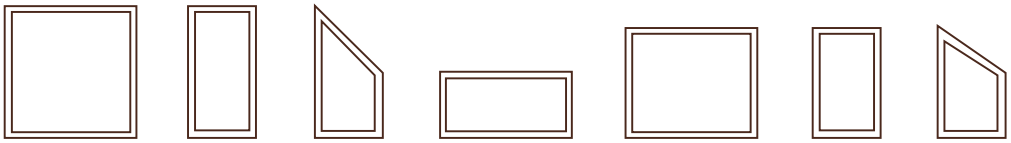

Levegg	Reena 1	Reena 2	Reena 3	Reena 4	Reena 6	Reena 7	Reena 8
Art.nr: **Nobb:**	100525 53373297	100398 53373301	100404 53373316	100441 53373320	100483 53373335	100356 53373346	100350 53373354
Levegg, størrelse	1800x1800 mm	900x1800 mm	900x1800/900 mm	1800x900 mm	1800x1500 mm	900x1500 mm	900x1500/900 mm
Ramme	33x57 mm	33x57 mm	33x57 mm	33x57 mm	33x57 mm	33x57 mm	33x57 mm
Panel dimensjon, bredde x høyde	12x95 mm	12x95 mm	12x95 mm	12x95 mm	12x95 mm	12x95 mm	12x95 mm
Espalier	12x45 mm	12x45 mm	12x45 mm	12x45 mm	12x45 mm	12x45 mm	12x45 mm
Vekt:	24 kg	13 kg	10 kg	12 kg	20 kg	11 kg	9 kg
Pakke:	180x180x3,3 cm	90x180x3,3 cm	90x180x3,3 cm	180x90x3,3 cm	180x150x3,3 cm	90x150x3,3 cm	90x150x3,3 cm

Leveggserie med tidsriktig horisontal spiledekor og stående «tett» panel.
Kan kombineres med våre leveggserier Janet og Birgit med glass (se side 12 og 13)
Leveres i hvitmalt utforelse (RAL 9016).

Ant. pr. pall 15

Sjekk våre TIPS OG RÅD OM MONTERING AV LEVEGGER på side 34 og 35.
Informasjon om stolper og festemateriell - Se side 36-37.

TRESORT: NORDISK GRAN

OVERFLATEBEHANDLING

WTPNT1+2
Grunnet + 2 lag maling Hvit RAL 9016

Se informasjon om priser på side 3 og på katalogens bakside.

Palmako **Leveggserie Nora hvitmalt**

NYHET

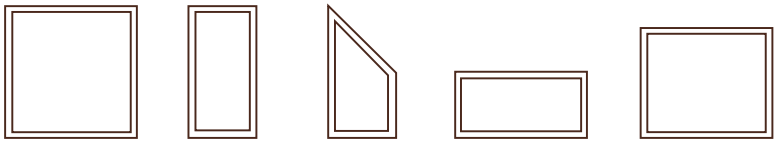

Levegg	Nora 1	Nora 2	Nora 3	Nora 4	Nora 6
Art.nr: **Nobb:**	109489 58076234	109486 58076245	109477 58076253	109483 58076264	109480 58076272
Levegg, størrelse	1800x1800 mm	900x1800 mm	900x1800/900 mm	1800x900 mm	1800x1500 mm
Ramme	33x57 mm	33x57 mm	33x57 mm	33x57 mm	33x57 mm
Panel dimensjon, bredde x høyde	12x95 mm	12x95 mm	12x95 mm	12x95 mm	12x95 mm
Vekt:	27 kg	15 kg	12 kg	14 kg	23 kg
Pakke:	180x180x3,3 cm	90x180x3,3 cm	90x180x3,3 cm	180x90x3,3 cm	180x150x3,3 cm

Leveggserie med stående «tett» panel.
Kan kombineres med våre leveggserier Janet og Birgit med glass (se side 12 og 13)
Leveres i hvitmalt utforelse (RAL 9016).

Ant. pr. pall 15

Sjekk våre TIPS OG RÅD OM MONTERING AV LEVEGGER på side 34 og 35.
Informasjon om stolper og festemateriell - Se side 36-37.

TRESORT: NORDISK GRAN

OVERFLATEBEHANDLING

WTPNT1+2
Grunnet + 2 lag maling Hvit RAL 9016

Palmako **Leveggserie Nina hvitmalt**

NYHET

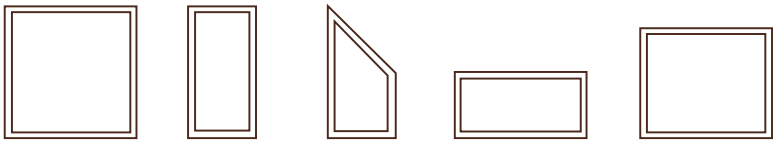

Levegg	Nina 1	Nina 2	Nina 3	Nina 4	Nina 6
Art.nr: **Nobb:**	109534 58076393	109473 58076404	109469 58076412	109465 58076423	109462 58076438
Levegg, størrelse	1800x1800 mm	900x1800 mm	900x1800/900 mm	1800x900 mm	1800x1500 mm
Ramme	33x57 mm	33x57 mm	33x57 mm	33x57 mm	33x57 mm
Panel dimensjon, bredde x høyde	12x57 mm	12x57 mm	12x57 mm	12x57 mm	12x57 mm
Vekt:	21 kg	12 kg	10 kg	12 kg	18 kg
Pakke:	180x180x3,3 cm	90x180x3,3 cm	90x180x3,3 cm	180x90x3,3 cm	180x150x3,3 cm

Stilrene og trendy spilevegger med 16x57 mm liggende panelbord.
Leveres i hvitmalt utførelse (RAL 9016).

Ant. pr. pall 15

Sjekk våre TIPS OG RÅD OM MONTERING AV LEVEGGER på side 34 og 35.
Informasjon om stolper og festemateriell - Se side 36-37.

TRESORT: NORDISK GRAN

OVERFLATEBEHANDLING

WTPNT1+2
Grunnet + 2 lag maling Hvit RAL 9016

Se informasjon om priser på side 3 og på katalogens bakside.

Palmako **Leveggserie Marit hvitmalt**

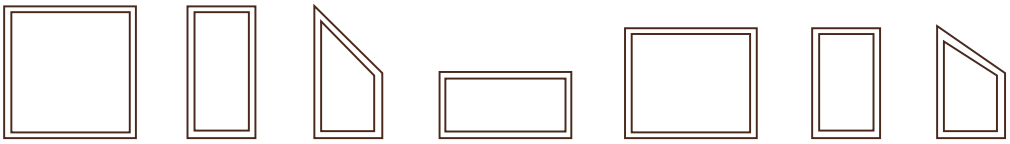

Levegg	Marit 1	Marit 2	Marit 3	Marit 4	Marit 6	Marit 7	Marit 8
Art.nr: **Nobb:**	100507 53372900	100374 53353803	100380 53353818	100428 53372915	100465 53372926	100320 53353841	100314 53353856
Levegg, størrelse	1800x1800 mm	900x1800 mm	900x1800/900 mm	1800x900 mm	1800x1500 mm	900x1500 mm	900x1500/900 mm
Ramme	33x57 mm	33x57 mm	33x57 mm	33x57 mm	33x57 mm	33x57 mm	33x57 mm
Panel dimensjon, bredde x høyde	12x95 mm	12x95 mm	12x95 mm	12x95 mm	12x95 mm	12x95 mm	12x95 mm
Espalier	12x45 mm	12x45 mm	12x45 mm	12x45 mm	12x45 mm	12x45 mm	12x45 mm
Vekt:	23 kg	12 kg	10 kg	12 kg	19 kg	10 kg	9 kg
Pakke:	180x180x3,3 cm	90x180x3,3 cm	90x180x3,3 cm	180x90x3,3 cm	180x150x3,3 cm	90x150x3,3 cm	90x150x3,3 cm

Klassisk hvitmalt leveggserie med liggende «åpent» panel kombinert med vertikale spiler og kryss.
Leveres i hvitmalt utførelse (RAL 9016).

Ant. pr. pall 15

Sjekk våre TIPS OG RÅD OM MONTERING AV LEVEGGER på side 34 og 35.
Informasjon om stolper og festemateriell - Se side 36-37.

TRESORT: NORDISK GRAN

OVERFLATEBEHANDLING

WTPNT1+2
Grunnet + 2 lag maling Hvit RAL 9016

Palmako **Leveggserie Janet med glass**

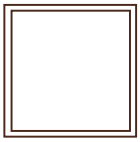

Levegg	Janet 1	Janet 2
Art.nr: **Nobb:**	107663 55249645	107669 55249664
Levegg, størrelse	1800x1800 mm	900x1800 mm
Ramme	33x57 mm	33x57 mm
Panel dimensjon, bredde x høyde	12x95 mm	12x95 mm
Vekt:	40 kg	21 kg
Pakke:	180x180x3,3 cm	90x180x3,3 cm

Levegger med stående «tett» panel nederst og integrert glassfelt i 6 mm herdet glass i øvre del. Leveggene kan kombineres med levegg Birgit, samt med andre leveggserier der du ønsker glassfelter.
Leveres i hvitmalt utforelse (RAL 9016).

Ant. pr. pall 15

Sjekk våre TIPS OG RÅD OM MONTERING AV LEVEGGER på side 34 og 35.
Informasjon om stolper og festemateriell - Se side 36-37.

TRESORT: NORDISK GRAN

OVERFLATEBEHANDLING

WTPNT1+2
Grunnet + 2 lag maling Hvit RAL 9016

Se vår illustrasjonsvideo:
Hvordan montere Palmako Levegger

Se informasjon om priser på side 3 og på katalogens bakside.

Palmako **Levegg Birgit med glass**

Levegg	**Birgit 2**
Art.nr: **Nobb:**	107675 55249698
Levegg, størrelse	900x1800 mm
Ramme	33x57 mm
Vekt:	25 kg
Pakke:	90x180x3,3 cm

Levegg med helintegrert glassfelt i 6 mm herdet glass.
Leveggen kan kombineres leveggserie Janet, samt med andre leveggserier der du ønsker glassfelter.
Leveres i hvitmalt utforelse (RAL 9016).

Ant. pr. pall 15

Sjekk våre TIPS OG RÅD OM MONTERING AV LEVEGGER på side 34 og 35.
Informasjon om stolper og festemateriell - Se side 36-37.

TRESORT: NORDISK GRAN

OVERFLATEBEHANDLING

WTPNT1+2
Grunnet + 2 lag maling Hvit RAL 9016

Palmako **Levegg Laureen hvitmalt**

ART.NR: 100749
NOBB: 53378216

SPESIFIKASJONER
Element mål (bxh): 1800x1800 mm
Dybde: 82 mm
Gjerdepanel: 70x19 mm
Spikerslag: 45x45 mm
Vekt: 26 kg
Pakke: 180x180x82 cm

Ant. pr. pall 13

Stilren og skjermende levegg med skråstilte horisontale lameller.
Leveres i hvitmalt utførelse (RAL 9016).

OVERFLATEBEHANDLING

WTPNT1+2
Grunnet + 2 lag maling Hvit RAL 9016

Sjekk våre TIPS OG RÅD OM MONTERING AV LEVEGGER på side 34 og 35.
Informasjon om stolper og festemateriell - Se side 36-37.

Se informasjon om priser på side 3 og på katalogens bakside.

Palmako **Levegg Laureen vintage**

ART.NR: 100748
NOBB: 56349663

SPESIFIKASJONER
Element mål (bxh): 1800x1800 mm
Dybde: 82 mm
Gjerdepanel: 70x19 mm
Spikerslag: 45x45 mm
Vekt: 26 kg
Pakke: 180x180x82 cm

Ant. pr. pall 13

Stilren og skjermende levegg i trykkimpregnert Vintage look med skråstilte horisontale lameller.
Vintage impregnering kan gi varierende fargenyanser avhengig av hvor mye væske og pigment som opptas i treverket, og om produktet er tørt eller vått.
Trykkimpregnerte vintage levegger vil gråne naturlig over tid som følge av eksponering for sollys, vær og vind dersom de ikke etterbehandles.

OVERFLATEBEHANDLING

GYVPI
Trykkimpregnert Vintage

Palmako **Leveggserie Reena vintage**

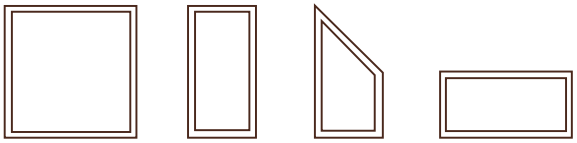

Levegg	Reena 1	Reena 2	Reena 3	Reena 4
Art.nr: **Nobb:**	100523 53442355	100396 53442366	100402 53442374	100439 53442385
Levegg, størrelse	1800x1800 mm	900x1800 mm	900x1800/900 mm	1800x900 mm
Ramme	33x57 mm	33x57 mm	33x57 mm	33x57 mm
Panel dimensjon, bredde x høyde	12x95 mm	12x95 mm	12x95 mm	12x95 mm
Espalier	12x45 mm	12x45 mm	12x45 mm	12x45 mm
Vekt:	24 kg	13 kg	10 kg	12 kg
Pakke:	180x180x3,3 cm	90x180x3,3 cm	90x180x3,3 cm	180x90x3,3 cm

Reena trykkimpregnerte levegger i Vintage look. Tidsriktig horisontal spiledekor og stående «tett» panel. Vintage impregnering kan gi varierende fargenyanser avhengig av hvor mye væske og pigment som opptas i treverket, og om produktet er tørt eller vått.
Trykkimpregnerte vintage levegger vil gråne naturlig over tid som følge av eksponering for sollys, vær og vind dersom de ikke etterbehandles.

Ant. pr. pall 15

Sjekk våre TIPS OG RÅD OM MONTERING AV LEVEGGER på side 34 og 35.
Informasjon om stolper og festemateriell - Se side 36-37.

TRESORT: NORDISK GRAN

OVERFLATEBEHANDLING

GYVPI
Trykkimpregnert Vintage

Se informasjon om priser på side 3 og på katalogens bakside.

Palmako **Leveggserie Nora vintage**

NYHET

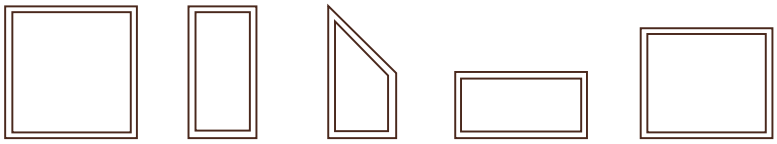

Levegg	Nora 1	Nora 2	Nora 3	Nora 4	Nora 6
Art.nr: **Nobb:**	109488 58076340	109485 58076355	109476 58076366	109482 58076374	109479 58076385
Levegg, størrelse	1800x1800 mm	900x1800 mm	900x1800/900 mm	1800x900 mm	1800x1500 mm
Ramme	33x57 mm	33x57 mm	33x57 mm	33x57 mm	33x57 mm
Panel dimensjon, bredde x høyde	12x95 mm	12x95 mm	12x95 mm	12x95 mm	12x95 mm
Vekt:	27 kg	15 kg	12 kg	14 kg	23 kg
Pakke:	180x180x3,3 cm	90x180x3,3 cm	90x180x3,3 cm	180x90x3,3 cm	180x150x3,3 cm

Leveggserie med stående «tett» panel i trykkimpregnert Vintage utførelse.
Kan kombineres med våre leveggserier Janet og Birgit med glass
(se side 12 og 13)
Trykkimpregnerte vintage levegger vil gråne naturlig over tid som følge av eksponering for sollys, vær og vind dersom de ikke etterbehandles.

Ant. pr. pall 15

Sjekk våre TIPS OG RÅD OM MONTERING AV LEVEGGER på side 34 og 35.
Informasjon om stolper og festemateriell - Se side 36-37.

TRESORT: NORDISK GRAN

OVERFLATEBEHANDLING

GYVPI
Trykkimpregnert Vintage

Palmako **Leveggserie Nina vintage**

NYHET

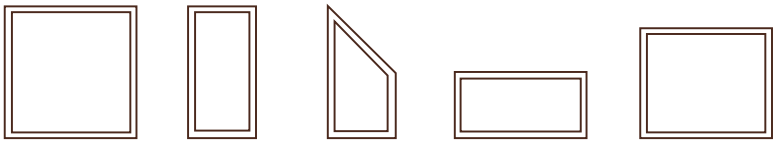

Levegg	Nina 1	Nina 2	Nina 3	Nina 4	Nina 6
Art.nr: **Nobb:**	109533 58076506	109472 58076514	109468 58076525	109464 58076533	109461 58076544
Levegg, størrelse	1800x1800 mm	900x1800 mm	900x1800/900 mm	1800x900 mm	1800x1500 mm
Ramme	33x57 mm	33x57 mm	33x57 mm	33x57 mm	33x57 mm
Panel dimensjon, bredde x høyde	12x57 mm	12x57 mm	12x57 mm	12x57 mm	12x57 mm
Vekt:	21 kg	12 kg	10 kg	12 kg	18 kg
Pakke:	180x180x3,3 cm	90x180x3,3 cm	90x180x3,3 cm	180x90x3,3 cm	180x150x3,3 cm

tilrene og trendy spilevegger med 16x57 mm liggende panelbord. Leveres i trykkimpregnert Vintage utførelse, som vil gråne naturlig over tid som følge av eksponering for sollys, vær og vind dersom de ikke etterbehandles.

Ant. pr. pall 15

Sjekk våre TIPS OG RÅD OM MONTERING AV LEVEGGER på side 34 og 35.
Informasjon om stolper og festemateriell - Se side 36-37.

TRESORT: NORDISK GRAN

OVERFLATEBEHANDLING

GYVPI
Trykkimpregnert Vintage

Se informasjon om priser på side 3 og på katalogens bakside.

Palmako **Leveggserie Nina mørk grå**

NYHET

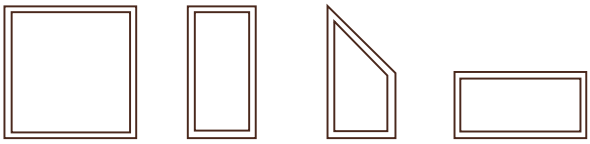

Levegg	Nina 1	Nina 2	Nina 3	Nina 4
Art.nr: **Nobb:**	109535 58076442	109474 58076457	109470 58076461	109466 58076480
Levegg, størrelse	1800x1800 mm	900x1800 mm	900x1800/900 mm	1800x900 mm
Ramme	33x57 mm	33x57 mm	33x57 mm	33x57 mm
Panel dimensjon, bredde x høyde	12x57 mm	12x57 mm	12x57 mm	12x57 mm
Vekt:	21 kg	12 kg	10 kg	12 kg
Pakke:	180x180x3,3 cm	90x180x3,3 cm	90x180x3,3 cm	180x90x3,3 cm

Stilrene og trendy spilevegger med 16x57 mm liggende panelbord.
Leveres i gråmalt utførelse.

Ant. pr. pall 15

Sjekk våre TIPS OG RÅD OM MONTERING AV LEVEGGER på side 34 og 35.
Informasjon om stolper og festemateriell - Se side 36-37.

TRESORT: NORDISK GRAN

OVERFLATEBEHANDLING

GYPNT1+2
Grunnet + 2 lag maling Grå RAL 7016

Palmako **Leveggserie Reena mørk grå**

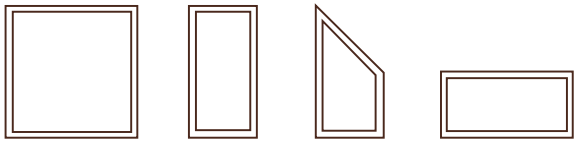

Levegg	Reena 1	Reena 2	Reena 3	Reena 4
Art.nr: **Nobb:**	108961 57231580	108962 57231595	108963 57231614	108964 57231625
Levegg, størrelse	1800x1800 mm	900x1800 mm	900x1800/900 mm	1800x900 mm
Ramme	33x57 mm	33x57 mm	33x57 mm	33x57 mm
Panel dimensjon, bredde x høyde	12x95 mm	12x95 mm	12x95 mm	12x95 mm
Espalier	12x45 mm	12x45 mm	12x45 mm	12x45 mm
Vekt:	24 kg	13 kg	10 kg	12 kg
Pakke:	180x180x3,3 cm	90x180x3,3 cm	90x180x3,3 cm	180x90x3,3 cm

Leveggserie med tidsriktig horisontal spiledekor og stående «tett» panel.
Leveres i gråmalt utførelse (RAL 7016).

Ant. pr. pall 15

Sjekk våre TIPS OG RÅD OM MONTERING AV LEVEGGER på side 34 og 35.
Informasjon om stolper og festemateriell - Se side 36-37.

TRESORT: NORDISK GRAN

OVERFLATEBEHANDLING

GYPNT1+2
Grunnet + 2 lag maling Grå RAL 7016

Se informasjon om priser på side 3 og på katalogens bakside.

Palmako **Leveggserie Elke mørk grå**

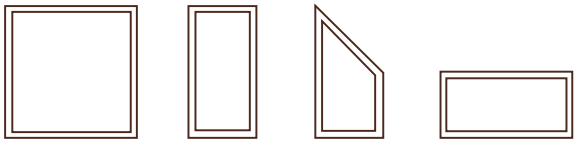

Levegg	Elke 1	Elke 2	Elke 3	Elke 4
Art.nr: **Nobb:**	108625 56449483	108626 56449498	108627 56449502	108628 56449517
Levegg, størrelse	1800x1800 mm	900x1800 mm	900x1800/900 mm	1800x900 mm
Ramme	33x57 mm	33x57 mm	33x57 mm	33x57 mm
Panel dimensjon, bredde x høyde	12x95 mm	12x95 mm	12x95 mm	12x95 mm
Espalier	12x45 mm	12x45 mm	12x45 mm	12x45 mm
Vekt:	24 kg	13 kg	10 kg	13 kg
Pakke:	180x180x3,3 cm	90x180x3,3 cm	90x180x3,3 cm	180x90x3,3 cm

Stilren leveggserie med stående "tett" panel kombinert med vertikale spiler.
Leveres i gråmalt utførelse.

Ant. pr. pall 15

Sjekk våre TIPS OG RÅD OM MONTERING AV LEVEGGER på side 34 og 35.
Informasjon om stolper og festemateriell - Se side 36-37.

TRESORT: NORDISK GRAN

OVERFLATEBEHANDLING

GYPNT1+2
Grunnet + 2 lag maling Mørk grå RAL 7016

Palmako **Leveggserie Helis impregnert grønn**

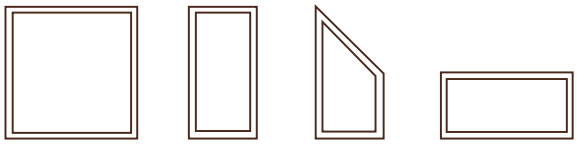

Levegg	Helis 1	Helis 2	Helis 3	Helis 4
Art.nr: **Nobb:**	100492 53353860	100371 53353875	100377 53353886	100413 53353894
Levegg, størrelse	1800x1800 mm	900x1800 mm	900x1800/900 mm	1800x900 mm
Ramme	33x57 mm	33x57 mm	33x57 mm	33x57 mm
Panel dimensjon, bredde x høyde	12x95 mm	12x95 mm	12x95 mm	12x95 mm
Espalier	12x45 mm	12x45 mm	12x45 mm	12x45 mm
Vekt:	22 kg	12 kg	10 kg	12 kg
Pakke:	180x180x3,3 cm	90x180x3,3 cm	90x180x3,3 cm	180x90x3,3 cm

Helis levegger i trykkimpregnert grønn utførelse.
Vi gjør oppmerksom på at levegger i trykkimpregnert grønn vil gråne over tid som følge av eksponering for sollys, vær og vind dersom de ikke etterbehandles.

Ant. pr. pall 15

Sjekk våre TIPS OG RÅD OM MONTERING AV LEVEGGER på side 34 og 35.
Informasjon om stolper og festemateriell - Se side 36-37.

TRESORT: NORDISK GRAN

OVERFLATEBEHANDLING

GNVPI
Trykkimpregnert Grønn

Se informasjon om priser på side 3 og på katalogens bakside.

Palmako Terrasserekkverk

Palmakos terrasserekkverk rammer inn din terrasse på en stilfull og enkel måte, samtidig som du sikrer den. Våre rekkverkselementer er presslimt med kraftige treplugger i forborrede hull og uten synlige skruehoder. Vi har også rekkverkselementer i tre / glass som kan benyttes alene, eller kombineres med elementer uten glass. Hvitmalte rekkverk er grunnet ett strøk og overmalt med to toppstrøk i farge RAL 9016.

Våre rekkverk monteres enkelt ved bruk av Palmako stolper og festemateriell. Velg ønsket rekkverksinntrykk ved å benytte enten synlige markerte stolper for hvert element (90x90 mm) eller "usynlige" markerte stolper (45x70 / 45x90 mm). Altanrekke i buet eller flat utførelse monteres på toppen. Pass på å skru fast altanrekkene fra undersiden for å unngå stygge skruehoder synlige fra oversiden. Husk også å overmale kuttflater og skruer / skruehull med 3 strøk vannbasert maling i RAL 9016, eller beis / olje dersom rekkverket er i trykkimpregnert utførelse. Fjern transportbordene på endene av glasselementene før montering.

Se oversikt over stolper og festemateriell på side 36 og 37, samt prinsippskisse for montering av rekkverk på side 34.

1. Rekkverk (element)
2. Stolpe (90x90 mm / 45x90 mm / 45x70 mm)
3. Stolpefot (90 mm / 70 mm)
4. Skruesett til stolpefot
5. Festebeslag til rekkverk
6. Altanrekke
   (Buet 34x120x4200 / Buet 34x145x4200 mm)

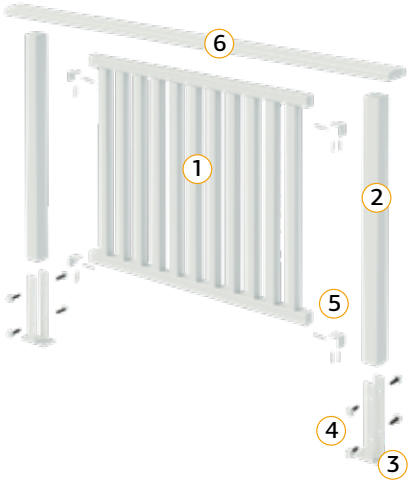

**Se vår illustrasjonsvideo:
Hvordan montere
Palmako Terasserekkverk**

Palmako **Terrasserekkverk Siri hvitmalt**

Siri hvitmalt

ART.NR: 100555
NOBB: 53353205

SPESIFIKASJONER
Element mål (bxh): 1108x890 mm
Dybde: 45 mm
Rekkverkspiler: 45x45 mm
Spikerslag: 45x45 mm
Vekt: 11 kg
Pakke: 111x89x4,5 cm

Ant. pr. pall 10

Kan kombineres med Siri elementer m/glass.

Siri for trapp hvitmalt

ART.NR: 100561
NOBB: 53404343

SPESIFIKASJONER
Element mål (bxh): 950x954 mm
Dybde: 45 mm
Rekkverkspiler: 45x45 mm
Spikerslag: 45x45 mm
Stigningsgrad: 34°
Vekt: 9 kg
Pakke: 168x79x4,5 cm

Ant. pr. pall 10

Stolper og festebeslag: Se side 25 og 37.

Siri hvitmalt

Siri for trapp hvitmalt

Palmako **Altanrekke**

	Buet	Buet
Art.nr: **Nobb:**	100820 53353232	100832 53353258
Dimensjon	34x120 mm	34x145 mm
Lengde	4200 mm	4200 mm
	Ant. pr. pall 48	Ant. pr. pall 48

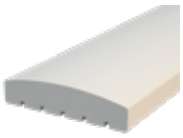

OVERFLATEBEHANDLING

WTPNT1+2
Grunnet + 2 lag maling Hvit RAL 9016

Informasjon om festemateriell – Se side 37.

Se vår illustrasjonsvideo:
Hvordan montere
Palmako Terasserekkverk

Se informasjon om priser på side 3 og på katalogens bakside.

Palmako **Terrasserekkverk Siri hvitmalt med glass**

Siri hvitmalt med 1/1 glassfelt

ART.NR: 107693
NOBB: 55250735

SPESIFIKASJONER
Element mål (bxh): 1108x890 mm
Dybde: 45 mm
Rekkverkspiler: 45x45 mm
Vekt: 14 kg
Pakke: 111x89x4,5 cm

Ant. pr. pall 11

Siri hvitmalt med 1/2 glassfelt

ART.NR: 107705
NOBB: 55250746

SPESIFIKASJONER
Element mål (bxh): 554x890 mm
Dybde: 45 mm
Rekkverkspiler: 45x45 mm
Vekt: 7 kg
Pakke: 55x89x4,5 cm

Ant. pr. pall 11

Siri hvitmalt med 1/1 glassfelt

Siri hvitmalt med 1/2 glassfelt

6 mm herdet sikkerhetsglass.
Godkjent for bruk på bakkeplan opp til 0,5 m over terreng.
Kan kombineres med Siri elementer u/glass.
Stolper og festebeslag: Se side 25 og 37.

Palmako **Stolper til rekkverk**

Art.nr: **Nobb:**	100856 53376733	100903 53376778	100862 53376744	100892 53376782	100844 53376816
Dimensjon	70x70 mm	90x90 mm	70x70 mm	90x90 mm	45x70 mm
Lengde	1000 mm	1000 mm	1300 mm	1300 mm	1200 mm
	Ant. pr. pall 64	Ant. pr. pall 24	Ant. pr. pall 64	Ant. pr. pall 24	Ant. pr. pall 64

OVERFLATEBEHANDLING

WTPNT1+2
Grunnet + 2 lag maling Hvit RAL 9016

Festebeslag: Se side 37.

Palmako Natur-Stakitt i hasseltre på rull

Naturlig, vakkert og vedlikeholdsfritt gjerde i Hasseltre fra fjellkjeden Karpatene. Gråner naturlig og får over tid en nydelig sølvgrå patina.

Ideelt som dekorativ avgrensing og romdeling i hagen, på hytta, rundt kjøkkenhagen for skjerming mot rådyr, eller andre steder du ønsker en naturlig skjerming eller avgrensning. Perfekt i utmark og hytteområder som inngjerding mot vilt eller dyr på beite.

Hasseltre er en naturlig fornybar ressurs som er meget motstandsdyktig overfor vær og vind, og derfor egner det seg godt for det norske klimaet. Anslått varighet er 20-25 år.

Stakitt i hassel

ART.NR: 108435
NOBB: 55286306

SPESIFIKASJONER
Element mål (hxb): 120x1000 cm
Vekt: 45 kg
Pakke: 120x125x250 cm

Ant. pr. pall 10

Se informasjon om priser på side 3 og på katalogens bakside.

Port til Stakitt i hassel

ART.NR: 108436
NOBB: 55286314

SPESIFIKASJONER
Element mål (bxh): 100x120 cm
Vekt: 16 kg
Pakke: 120x125x200 cm

Ant. pr. pall 15

Gjerdespilene er håndbarket, og splittes og surres sammen maskinelt med kraftig galvanisert ståltrad. Gjeldet leveres i ruller på 10 meters lengde, og er utrolig enkelt og raskt å sette opp.

Gjerdet skal gråne naturlig som følge av eksponering fra vær og vind. Resultatet blir et gjerde som føyer seg naturlig inn i omgivelsene, og benyttes ofte der det ikke passer med et vanlig tradisjonellt gjerde.

Montering:

Gjerdet skrues direkte i gjerdestolper / staur med en avstand pa ca. 1,5-2 meter avhengig av terrenget. Ved montering i kupert terreng er gjerdet meget fleksibelt slik at det føyer seg elegant etter underlaget.

Gjerdet kan også enkelt tas ned og flyttes for å tas i bruk et annet sted eller oppbevares til senere bruk.

Palmako Gjerder og Stakitt

Gi hagen din en pen omramming med Palmakos stakitt og gjerder, eller en beskyttende grense dersom du har små barn eller kjeledyr du gjerne vi holde på innsiden.

Vi har mange varianter å velge mellom, alt avhengig av hva som passer ditt hus, stilen i området der du bor eller rett og slett hva du liker. De fleste modellene har også tilhørende port.

Velg mellom ferdig grunnet / hvitmalt i RAL 9016 eller trykkimpregnert Vintage utførelse.
Husk og overmale kuttflater og skruer / skruehull med 3 strøk vannbasert maling i RAL 9016, eller beis / olje for gjerder i trykkimpregnert utførelse.
Vintage impregnering kan gi varierende fargenyanser avhengig av hvor mye væske og pigment som opptas i treverket, og om produktet er tørt eller vått. Trykkimpregnerte vintage levegger vil gråne naturlig over tid som følge av eksponering for sollys, vær og vind dersom de ikke etterbehandles.

Våre stakitt og gjerder monteres enkelt ved bruk av Palmako stolper og festemateriell som du finner på side 36 og 37. Se også prinsippskisse for montering på side 34.

 Se informasjon om priser på side 3 og på katalogens bakside.

Palmako **Hagegjerde Kelda 8 hvitmalt**

ART.NR: 100537
NOBB: 53352577

SPESIFIKASJONER
Element mål (bxh): 1800x800 mm
Gjerdepanel: 16x95 mm
Spikerslag: 19x70 mm
Vekt: 11 kg
Pakke: 180x80x3,5 cm

Ant. pr. pall 16

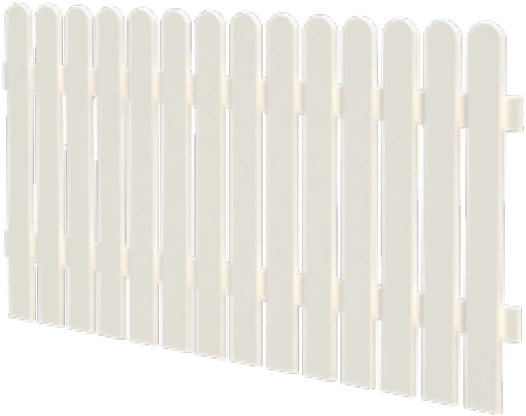

Se monteringstegning for gjerder på side 34.
Informasjon om stolper og festemateriell - Se side 36-37.

Palmako **Port Kelda 8 hvitmalt**

ART.NR: 108334
NOBB: 55288266

Element mål (bxh): 900x800 mm

Ant. pr. pall 10

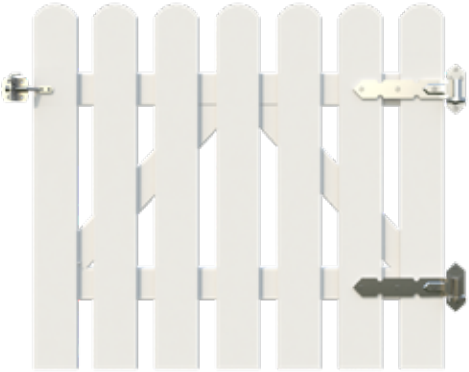

Hengsler og portlås er ikke inkludert. Se side 37.

OVERFLATEBEHANDLING

WTPNT1+2
Grunnet + 2 lag maling Hvit RAL 9016

Palmako **Hagegjerde Luise 10 hvitmalt**

ART.NR: 100549
NOBB: 53352672

SPESIFIKASJONER
Element mål (bxh): 1800x1000 mm
Gjerdepanel: 16x57 mm
Spikerslag: 19x70 mm
Vekt: 11 kg
Pakke: 180x100x3,5 cm

Ant. pr. pall 16

Se monteringstegning for gjerder på side 34.
Informasjon om stolper og festemateriell - Se side 36-37.

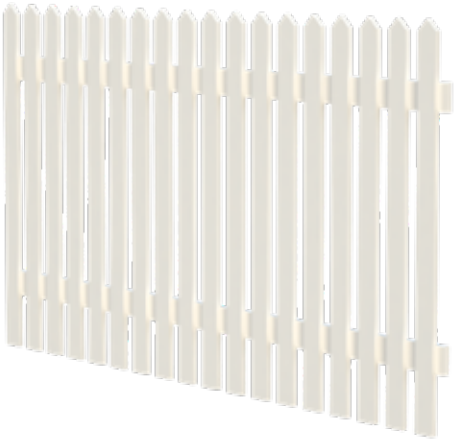

Palmako **Port Luise 10 hvitmalt**

ART.NR: 107913
NOBB: 55288361

Element mål (bxh): 900x1000 mm

Ant. pr. pall 10

Hengsler og portlås er ikke inkludert. Se side 37.

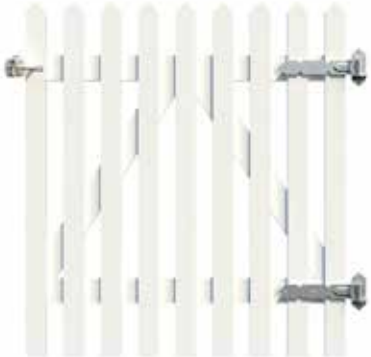

OVERFLATEBEHANDLING

WTPNT1+2
Grunnet + 2 lag maling Hvit RAL 9016

Palmako **Hagegjerde Loore 10 hvitmalt**

ART.NR: 100567
NOBB: 53352600

SPESIFIKASJONER
Element mål (bxh): 1800x1000 mm
Gjerdepanel: 28x68 mm
Spikerslag: 28x95 mm
Vekt: 32 kg
Pakke: 180x100x5,6 cm

Ant. pr. pall 16

Loore er våre kraftigste gjerde med materialtykkelse på hele 28 mm.
Et vakkert gjerde som står i mange år.

Palmako **Port Loore 10 hvitmalt**

ART.NR: 107919
NOBB: 55288395

Element mål (bxh): 900x1000 mm

Ant. pr. pall 10

Hengsler og portlås er ikke inkludert. Se side 37.

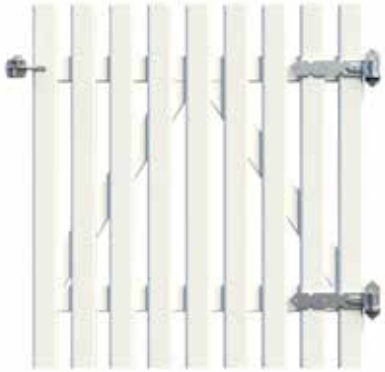

OVERFLATEBEHANDLING

WTPNT1+2
Grunnet + 2 lag maling Hvit RAL 9016

Palmako **Hagegjerde Luise 10 impregnert vintage**

ART.NR: 100547
NOBB: 56292384

SPESIFIKASJONER
Element mål (bxh): 1800x1000 mm
Gjerdepanel: 16x57 mm
Spikerslag: 19x70 mm
Vekt: 11 kg
Pakke: 180x100x3,5 cm

Ant. pr. pall 16

Se monteringstegning for gjerder på side 34.
Informasjon om stolper og festemateriell - Se side 36-37.

Palmako **Port Luise 10 impregnert vintage**

ART.NR: 107911
NOBB: 56292392

Element mål (bxh): 900x1000 mm

Ant. pr. pall 10

Hengsler og portlås er ikke inkludert. Se side 37.

OVERFLATEBEHANDLING

GYVPI
Trykkimpregnert Vintage

Se informasjon om priser på side 3 og på katalogens bakside.

Palmako **Hagegjerde Kelda 8 impregnert vintage**

ART.NR: 100535
NOBB: 56293822

SPESIFIKASJONER
Element mål (bxh): 1800x800 mm
Gjerdepanel: 16x95 mm
Spikerslag: 19x70 mm
Vekt: 11 kg
Pakke: 180x80x3,5 cm

Ant. pr. pall 16

Se monteringstegning for gjerder på side 34.
Informasjon om stolper og festemateriell - Se side 36-37.

Palmako **Port Kelda 8 impregnert vintage**

ART.NR: 108640
NOBB: 56293841

Element mål (bxh): 900x800 mm

Ant. pr. pall 10

Hengsler og portlås er ikke inkludert. Se side 37.

OVERFLATEBEHANDLING

GYVPI
Trykkimpregnert Vintage

Palmako **Flexigjerde splitt ø60**

ART.NR: 107376
NOBB: 53399617

SPESIFIKASJONER
Element mål (bxh): 2500x800 mm
Dybde: 60 mm
Vekt: 24 kg
Pakke: 250x80x6 cm

Ant. pr. pall 16

Leveres sammenslått, og kan trekkes ut inntil 2,5 m lengde. Benytt staur som gjerdestolper og splittstaur eller trykkimpregnerte bord som dragere mellom gjerdestolpene. Flexigjerdet skrues fast i dragerne. Staur og splittstaur kjøpes separat. (se side 48).

OVERFLATEBEHANDLING

GNVPIH3
Trykkimpregnert Grønn

Slik monterer du gjerder og stakitt

Palmakos gjerder og stakitt kan du enkelt montere selv. Benytt Palmakos stolper og festemateriell, og monter i henhold til skissen til høyre.

Der vil du se hvilke produkter du trenger og hvor de skal benyttes. Komplett oversikt over stolper og festemateriell finner du på side 36-37.

NB! Innfesting av stolpefot til underlag avhenger av underlaget. Be om råd hos din forhandler for å sikre en forsvarlig forankring.

1. Stakitt / Gjerde (element)
2. Stolpe (90x90 mm / 70x70 mm)
3. Stolpefot (90 mm / 70 mm)
4. Skruesett til stolpefot
5. Festebeslag til gjerde

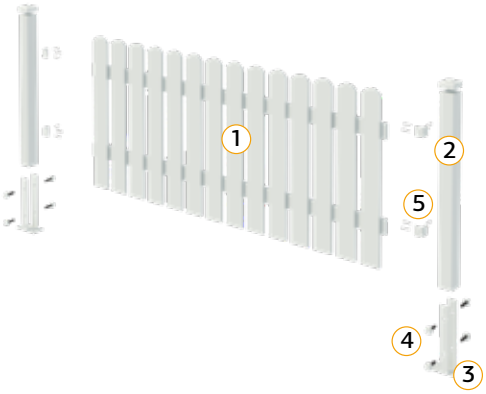

Slik monterer du levegger

Palmakos levegger kan du enkelt montere selv. Benytt Palmakos stolper og festemateriell, og monter i henhold til skissen til høyre.

Der vil du se hvilke produkter du trenger og hvor de skal benyttes. Komplett oversikt over stolper og festemateriell finner du på side 38-39.

NB! Innfesting av stolpefot til underlag avhenger av underlaget. Be om råd hos din forhandler for å sikre en forsvarlig forankring.

1. Levegg (element)
2. Stolpe (90x90 mm)
3. Stolpefot (90 mm)
4. Skruesett til stolpefot
5. Festebeslag til levegg

Se video!

Slik monterer du rekkverk

Palmakos terrasserekkverk kan du enkelt montere selv. Benytt Palmakos stolper og festemateriell, og monter i henhold til skissen til høyre.
Der vil du se hvilke produkter du trenger og hvor de skal benyttes. Komplett oversikt over stolper og festemateriell finner du på side 38-39.
NB! Innfesting av stolpefot til underlag avhenger av underlaget. Be om råd hos din forhandler for å sikre en forsvarlig forankring.

1. Rekkverk (element)
2. Stolpe (90x90 mm / 45x90 mm / 45x70 mm)
3. Stolpefot (90 mm / 70 mm)
4. Skruesett til stolpefot
5. Festebeslag til rekkverk
6. Altanrekke
   (Buet 34x120x4200 / Buet 34x145x4200 mm)

Se video!

Tips og råd – Levegger

1. Skal du montere leveggene på en eksisterende terrasse, sørg for å ha terrassemålene tilgjengelig for å finne hvilke leveggselementer som passer best.

   Planlegger du å bygge en ny terrasse eller uteplass med levegger, er det en fordel å tilpasse terrassen til målene de aktuelle leveggselementene du ønsker.

2. Velg din ønskede leveggserie.

3. Våre levegger har inntil 7 levegger i ulike bredder og høyder. De kan kombineres og monteres sammen med stolper for å designe den løsningen du ønsker. Husk å legge til stolpenes bredde når du beregner totalmålene.

4. Velg ønsket stolpedimensjon (70x70 cm eller 90x90 cm), og finn riktig stolpelengder.

   Det skal være en stolpe i hver ende og hjørne, samt mellom hver levegg.

   Riktig stolpe er 10 cm lenger enn høyden på leveggsiden.

   Vi gjør oppmerksom på at levegger blir et stort vindfang, og anbefaler å benytte 90x90 cm stolper, både av hensyn til styrke og design.

5. Leveggene monteres med egne festebraketter for levegger. Det benyttes 4 festebraketter pr levegg. De monteres ca. 10 cm fra toppen og bunnen av leveggen. Dersom leveggene skal monteres på et værhardt og utsatt sted, anbefaler vi å benytte 6 festebraketter pr levegg.

6. Stolpene må forankres godt til underlaget for å sikre at leveggene står støtt og stabilt.

   Til montering på terrassegulv i tre eller betongplate, benyttes stolpesko med plate.

   Innfestingen av stolpeskoene på tregulv bør ha feste gjennom tregulvet og ned i den underliggende konstruksjonen, da innfesting kun i terrassebordene kan bli for svakt ved sterk vind. Ved innfesting av stolpeskoene på betongplate, benyttes ekspansjonsbolter.

   Husk at stolpeskoene skal monteres langs med (og ikke på tvers) av leveggenes lengderetning, slik at stolpeføttene støtter sideveis.

   For hvitmalte levegger benyttes hvitlakkerte stolpeføtter for penest sluttresultat. For trykkimpregnerte levegger benyttes varmgalvaniserte stolpeføtter.

7. Stolpene festes til stolpeføttene med franske treskruer (minimum 35 mm M8).
   Vi anbefaler å forbore stolpene for å unngå at de sprekker ved montering.
   For beste resultat benyttes våre franske treskruer med hvitlakkert hode og / skive og pakning.

Se våre monteringstegninger på side 34.
Scan QR-koden og se vår monteringsvideo for Palmako levegger.

Palmako **Stolper**

TRESORT: NORDISK GRAN

Alle stolper er faset i den ene enden

Palmako **Stolper heltre 45x70 mm hvit**

WTPNT1+2
Grunnet + 2 lag maling
Hvit RAL 9016

Lengde		
1200 mm	**Art.nr:**	100892
	Nobb:	53376782
2000 mm	**Art.nr:**	109604
	Nobb:	60002734

Palmako **Stolper heltre 70x70 mm**

WTPNT1+2
Grunnet + 2 lag maling
Hvit RAL 9016

GYVPI
Trykkimpregnert Vintage

GNVPI
Trykkimpregnert Grønn

Lengde				
1000 mm	**Art.nr:**	100856	100854	100853
	Nobb:	53376733	56169820	53376695
1300 mm	**Art.nr:**	100862	100860	100859
	Nobb:	53376744	56169816	53376706
1600 mm	**Art.nr:**	100868	100866	100865
	Nobb:	53376752	56169846	53376714
1900 mm	**Art.nr:**	100874	100872	100871
	Nobb:	53376763	56169642	53376725

Ant. pr. pall 64

Stolper limtre 90x90 mm

WTPNT1+2
Grunnet + 2 lag maling
Hvit RAL 9016

GYPNT1+2
Grunnet + 2 lag maling
Grå RAL 7016

GYVPI
Trykkimpregnert Vintage

GNVPI
Trykkimpregnert Grønn

Lengde					
1000 mm	**Art.nr:**	100903	108655	100902	100901
	Nobb:	53376778	56449744	53446846	53396000
1300 mm	**Art.nr:**	100892		100890	100889
	Nobb:	53376782		55273343	53396015
1600 mm	**Art.nr:**	100898		100896	100895
	Nobb:	53376797		55273358	53396026
1900 mm	**Art.nr:**	100918	108656	100917	100916
	Nobb:	53376801	56449763	53446854	53116836

Ant. pr. pall 24

Se informasjon om priser på side 3 og på katalogens bakside.

Palmako **Festemidler for levegger, rekkverk og gjerder**

Stolpespyd 70x70 galv
ART.NR: 107487
NOBB: 53474680

Ant. pr. eske 10

Stolpespyd 90x90 galv
ART.NR: 106617
NOBB: 53474778

Ant. pr. eske 10

H-stolpefot 70 mm galv
ART.NR: 107490
NOBB: 53474661

Ant. pr. eske 10

H-stolpefot 90 mm galv
ART.NR: 107491
NOBB: 53474676

Ant. pr. eske 10

Stolpefot med plate 70x70 galv
ART.NR: 107492
NOBB: 53474733

Ant. pr. eske 10

Stolpefot med plate 90x90 galv
ART.NR: 107494
NOBB: 53474744

Ant. pr. eske 10

Stolpefot med plate 70x70 hvitmalt
ART.NR: 107493
NOBB: 53474714

Ant. pr. eske 10

Stolpefot med plate 90x90 hvitmalt
ART.NR: 107495
NOBB: 53474725

Ant. pr. eske 10

Stolpefot med plate for hjørne galv
ART.NR: 107489
NOBB: 53474763

Ant. pr. eske 8

Stolpefot med plate for hjørne hvitmalt
ART.NR: 107488
NOBB: 53474695

Ant. pr. eske 8

Festebeslag for levegger 4 stk galv
ART.NR: 108424
NOBB: 55214252

Ant. pr. eske 20

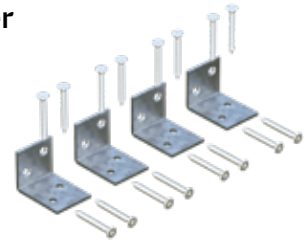

Festebeslag for rekkverk 4 stk hvite
ART.NR: 108423
NOBB: 55214263

Ant. pr. eske 20

Treskruer M8 35 mm m/skive hvit 8 stk
ART.NR: 107486
NOBB: 53474657

Ant. pr. eske 72

Hengsler og lås for port (sett) galv
ART.NR. 108303
NOBB NR 55307961

Ant. pr. eske 10

Stolpehatt 70x70 hvit
ART.NR: 108300
NOBB: 55163114

Ant. pr. eske 25

Stolpehatt 90x90 hvit
ART.NR: 108302
NOBB: 55163144

Ant. pr. eske 25

BENKSETT
BLOMSTERKASSER
TRAPPEVANGER
STRØPRODUKTER
SALT-X

Palmako **Ruby Picnic set 18 impregnert**

ART.NR: 103165
NOBB: 53353485

SPESIFIKASJONER
Mål: 179x161 cm
Høyde: 72 cm
Vekt: 94 kg
Pakke: 180x80x26 cm

Ant. pr. pall 5

44 mm

OVERFLATEBEHANDLING

GNVPI
Trykkimpregnert Grønn

Palmako **Ruby Picnic set 24 impregnert**

ART.NR: 100787
NOBB: 53353493

SPESIFIKASJONER
Mål: 239x161 cm
Høyde: 72 cm
Vekt: 96 kg
Pakke: 240x80x26 cm

Ant. pr. pall 5

44 mm

OVERFLATEBEHANDLING

GNVPI
Trykkimpregnert Grønn

Palmako **Ruby Picnic set 30 impregnert**

ART.NR: 100802
NOBB: 53353504

SPESIFIKASJONER
Mål: 299x161 cm
Høyde: 72 cm
Vekt: 131 kg
Pakke: 300x80x26 cm

Ant. pr. pall 5

Alle Ruby sittebenker kan slås opp.

44 mm

OVERFLATEBEHANDLING

GNVPI
Trykkimpregnert Grønn

Se informasjon om priser på side 3 og på katalogens bakside.

Palmako **Benksett Arthur impregnert**

ART.NR: 100797
NOBB: 53353576

SPESIFIKASJONER
Mål: 274x274 cm
Høyde: 73 cm
Vekt: 122 kg
Pakke: 150x120x32 cm

Ant. pr. pall 4

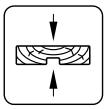

44 mm

OVERFLATEBEHANDLING

GNVPI
Trykkimpregnert Grønn

Palmako **Benksett Oscar impregnert**

ART.NR: 100762
NOBB: 53353557

SPESIFIKASJONER
Mål: 231x231 cm
Høyde: 73 cm
Vekt: 114 kg
Pakke: 150x120x31,5 cm

Ant. pr. pall 4

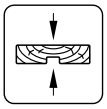

44 mm

OVERFLATEBEHANDLING

GNVPI
Trykkimpregnert Grønn

Palmako **Oliver m/rygg impregnert brun**

NYHET

ART.NR: 100791
NOBB: 54376484

SPESIFIKASJONER
Mål: 260x260 cm
Høyde: 73 cm
Vekt: 118 kg
Pakke: 150x120x29 cm

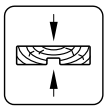

44 mm

Ant. pr. pall 4

OVERFLATEBEHANDLING

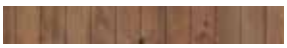

BNVPI
Trykkimpregnert Brun

Palmako **Sigrid hammock**

NYHET

ART.NR: 100753
NOBB: 54445258

SPESIFIKASJONER
Mål: 193x161 cm
Høyde: 198 cm
Vekt: 70 kg
Pakke: 215x42x33 cm

Ant. pr. pall 3

OVERFLATEBEHANDLING

GNVPI
Trykkimpregnert Grønn

Palmako **Lisbet Benksett for Barn**

Se side 144.

Se informasjon om priser på side 3 og på katalogens bakside.

Palmako **Blomsterkasse Melissa 4 / 7 / 10**

Melissa 4

SPESIFIKASJONER
Mål: 35x34 cm
Høyde: 36 cm
Vekt: 5 kg
Pakke: 36x36x15 cm

Ant. pr. pall 18

ART.NR: 108653
NOBB: 56449820

ART.NR: 108654
NOBB: 56449816

Melissa blomsterkasser er en stilfull serie blomsterkasser i overflatebehandlet tre. Fiberduk medfølger. Palmako innleggspotter i plast kan også benyttes. Produsert i Nordisk gran, og leveres grunnet og hvitmalt i RAL 9016 eller i trykkimpregnert brun. Leveres flatpakket.

Melissa 7

SPESIFIKASJONER
Mål: 69x34 cm
Høyde: 60 cm
Vekt: 12 kg
Pakke: 66x60x13,5 cm

Ant. pr. pall 12

ART.NR: 108650
NOBB: 56449801

ART.NR: 108651
NOBB: 56449797

OVERFLATEBEHANDLING

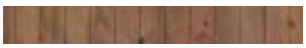

BNVPI
Trykkimpregnert Brun

WTPNT1+2
Grunnet + 2 lag maling Hvit RAL 9016

Melissa 10

SPESIFIKASJONER
Mål: 103x34 cm
Høyde: 102 cm
Vekt: 23 kg
Pakke: 105x120x13 cm

Ant. pr. pall 12

Melissa 10 er også utmerket som romdeler eller dekorativ skjerming på balkonger.

ART.NR: 108647
NOBB: 56449782

ART.NR: 108648
NOBB: 56449778

Palmako **plastpotte** for Melissa blomsterkasser

ART.NR: 107430
NOBB: 55273502

Ant. pr.eske 20

Palmako **Blomsterkasse Lili 1 / 2 / 3 brun**

ART.NR: 100258
NOBB: 54377222

SPESIFIKASJONER
Mål: 34x34 cm
Høyde: 32 cm
Vekt: 10 kg
Pakke: 34x34x32 cm

Ant. pr. pall 8

ART.NR: 100274
NOBB: 54377241

SPESIFIKASJONER
Mål: 68x34 cm
Høyde: 32 cm
Vekt: 27 kg
Pakke: 68x34x32 cm

Ant. pr. pall 8

ART.NR: 100286
NOBB: 54377256

SPESIFIKASJONER
Mål: 102x34 cm
Høyde: 32 cm
Vekt: 22,5 kg
Pakke: 102x34x29 cm

Ant. pr. pall 8

Kan bygges og stables i høyden og bredden etter ønske.
Innvendig plastpotte er tilgjengelig som tilleggsprodukt.

OVERFLATEBEHANDLING

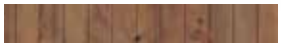

BNVPI
Trykkimpregnert Brun

Palmako **plastpotte** for Lili blomsterkasser

ART.NR: 107430
NOBB: 55273502

Ant. pr.eske 20

Se informasjon om priser på side 3 og på katalogens bakside.

Palmako **Blomsterkasse Gerda**

NYHET

ART.NR: 100283
NOBB: 54377305

SPESIFIKASJONER
Mål: 80x40 cm
Høyde: 136 cm
Vekt: 18 kg
Pakke: 145x81x12 cm

Ant. pr. pall 12

Palmako **Blomsterkasse Tove 4 / 6**

NYHET

ART.NR: 100263
NOBB: 54377260

SPESIFIKASJONER
Mål: 40x40 cm
Høyde: 31 cm
Vekt: 15 kg
Pakke: 40x40x32 cm

Ant. pr. pall 6

ART.NR: 100271
NOBB: 54377275

SPESIFIKASJONER
Mål: 60x40 cm
Høyde: 31 cm
Vekt: 20 kg
Pakke: 40x60x32 cm

Ant. pr. pall 8

OVERFLATEBEHANDLING

GNVPI
Trykkimpregnert Grønn

Palmako **Kantbånd ø 50 mm**

Kantbånd sammensatt av ø 50 mm splittet maskindreid rundstokk. Benyttes til bedkanter og overganger i hagen.

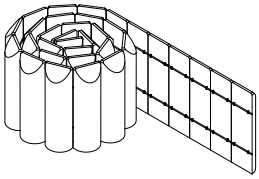

Art.nr:	Nobb:	Element mål (bxh)	Dybde	Overflatebehandling	Vekt:	Pakke:	Ant. pr. pk.
102576	53402334	2000x200 mm	ø 25 mm	Trykkimpregnert Grønn GNVPI	6 kg	30x30x20 cm	60
102592	53402345	2000x300 mm	ø 25 mm	Trykkimpregnert Grønn GNVPI	9,4 kg	30x30x20 cm	60

Palmako **Espalier Matilde**

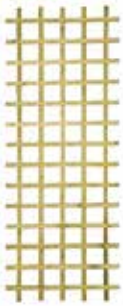

	Art.nr:	Nobb:	Element mål (bxh)	Overflatebehandling	Vekt:	Pakke:	Ant. pr. pk.
Matilde 1	100299	53376661	63x180 cm	Trykkimpregnert Grønn GNVPI	4 kg	180x63x1,8 cm	20

Montert, klar til bruk.

Palmako **Trappevanger Daniel**

Materialtykkelse: 45 mm
Opptrinn: 17 cm
Inntrinn: 25 cm
Stigningsgrad: 34°

Enklere blir det ikke!
Bygg trapp med prefabrikkerte og trykkimpregnerte trappevanger fra Palmako.

OVERFLATEBEHANDLING

GNVPIA
Trykkimpregnert Grønn

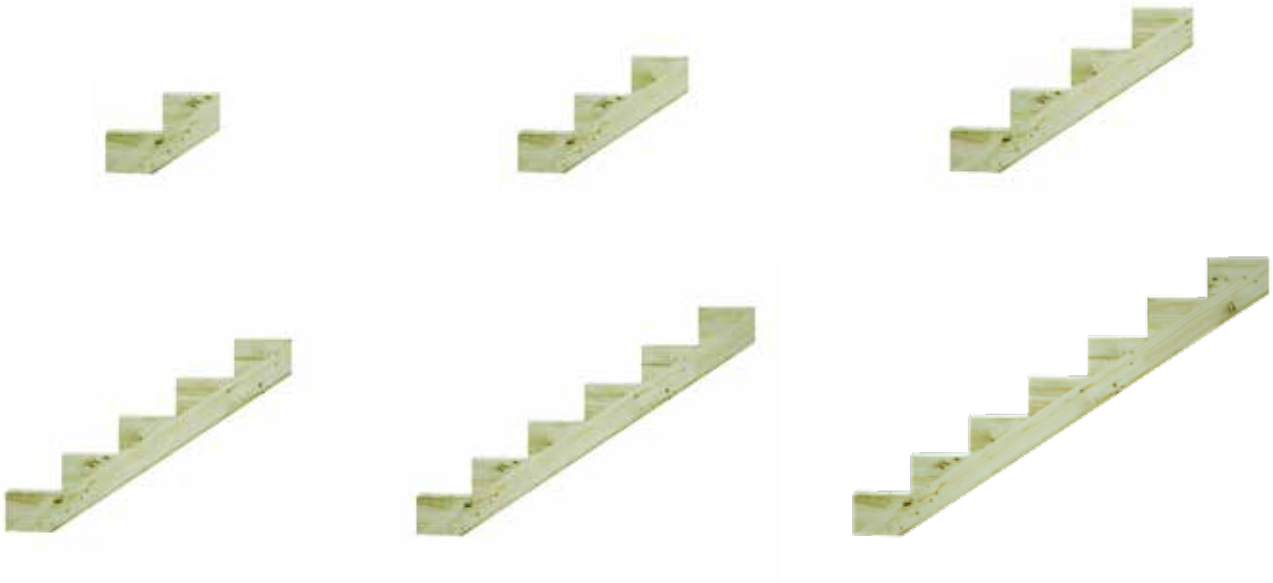

	Daniel 2-trinn	Daniel 3-trinn	Daniel 4-trinn	Daniel 5-trinn	Daniel 6-trinn	Daniel 7-trinn
Art.nr:	108438	108439	108440	108441	108442	108443
Nobb:	53376854	53376865	53376873	53376884	53376892	53376903
Profil:	45x110 mm	45x110 mm	45x110 mm	45x110 mm	45x110 mm	45x110 mm
Gjerdeprofil :	45x170 mm	45x170 mm	45x170 mm	45x170 mm	45x170 mm	45x170 mm
Vekt:	3 kg	5 kg	6 kg	8 kg	10 kg	11 kg
Pakke:	40x25x5 cm	100x25x5 cm	120x25x5 cm	120x25x5 cm	180x25x5 cm	220x25x5 cm
Ant. pr. pall	20/60	20/60	20/60	20/60	20/60	20/60

Se informasjon om priser på side 3 og på katalogens bakside.

Palmako **Byggtømmer**

Byggtømmer kan benyttes for å bygge bed og bedkanter, eller som kantovergang mellom for eksempel plen og gårdsplass eller grusganger.

Art.nr:	Nobb:	BxH (mm)	Lengde	Overflatebehandling	Vekt:	Pakke:	Ant. pr. pk.
107372	53404063	120x100 mm	2400 mm	Trykkimpregnert Grønn GNVPI	29 kg	240x14x12 cm	32
103452	53402364	140x120 mm	2400 mm	Trykkimpregnert Grønn GNVPIH3	29 kg	240x14x12 cm	28

Palmako **Staur / Gjerdestolper**

Staur er maskindreid rundstokk som gjerne benyttes som gjerdestolper. De er spisset i den ene enden, og faset i den andre enden. Alle staur er trykkimpregnert for lenger holdbarhet, og er produsert i saktevoksende Nordisk trevirke.

Art.nr:	Nobb:	Lengde	Dybde	Overflatebehandling	Vekt:	Pall:	Ant. pr. pall
108830	53823053	1250 mm	ø 45	Trykkimpregnert Grønn GNVPI	470 kg	125x122x63 cm	294
108831	53415036	1500 mm	ø 45	Trykkimpregnert Grønn GNVPI	570 kg	150x122x63 cm	294
109230	53700163	1250 mm	ø 60	Trykkimpregnert Grønn GNVPIH4	730 kg	130x118x118 cm	238
101266	53415040	1500 mm	ø 60	Trykkimpregnert Grønn GNVPIH4	815 kg	152x110x122 cm	238
108289	53415055	1800 mm	ø 60	Trykkimpregnert Grønn GNVPIH4	975 kg	182x110x122 cm	238
108835	53415066	1800 mm	ø 80	Trykkimpregnert Grønn GNVPIH4	1035 kg	184x110x108 cm	143

Palmako **Splittstaur**

Art.nr:	Nobb:	Lengde	Dybde	Overflatebehandling	Vekt:	Pakke:	Ant. pr. pk.
108838	53415074	1800 mm	ø 50 mm	Trykkimpregnert Grønn GNVPI	1207 kg	180x105x105 cm	150

Se informasjon om priser på side 3 og på katalogens bakside.

Palmako **Strøprodukter**

Palmako **Sandsalt 20 kg**

ART.NR: 108399
NOBB: 55113584

Ant. pr. pall 54

75 % tørket kvartssand
25 % salt
Kornstørrelse 0,5-4 mm

Hvorfor benytte Palmako SandSalt®?

- Omgående sklisikkerhet
- Mer miljøvennlig enn rent salt
- Mildere mot fliser og belegningsstein
- Skåner busker og planter
- Mildere mot dyrepoter
- Tåler frost og lagring ute

Palmako **Veisalt 20 kg**

ART.NR: 108668
NOBB: 56307300

Ant. pr. pall 54

98,5 % knust bergsalt
Mineraler og antiklumpemiddel
Kornstørrelse 0,2 – 3,2 mm

Hvorfor benytte Palmako VeiSalt?

- Hurtig smelting av is og snø
- Effektiv mot underkjølt regn
- Stabiliser grusveier
- Reduserer støvproblemer
- Store saltkrystaller gir lengre virkningstid
- Naturlig bergsalt
- Tåler frost og lagring ute

BEKJEMP SALTSKADER

Fjerner salt på alle overflater

HVA ER SALT-X?
SALT-X fjerner salt og saltfilm, og etterlater en beskyttende usynlig hinne som forebygger og bevarer. SALT-X kan brukes på alle overflater hvor salt kan medføre skader, så sant overflaten tåler fuktighet. SALT-X har en unik patentert virkemåte, og har vært på det amerikanske markedet i 30 år.

ENKEL OG DRØY I BRUK
Salt-X er meget enkel å bruke. Ingen skrubbing eller gnikking. Kun 15 ml SALT-X konsentrat per liter vann. Spray blandingen på overflaten med SALT-X spraymixer eller sprayflaske og la det lufttørke.

TRYGT OG EFFEKTIVT
SALT-X er biologisk nedbrytbart og trygt å bruke på alle overflater som tåler fuktighet.
SALT-X virker omgående ved påføring, og reduserer de skadelige effektene av salt- og saltvann, forlenger levetiden til overflater som er utsatt for saltskader.

FOREBYGGENDE
Selv om SALT-X ikke reparerer tidligere skader, vil det bidra til å redusere ytterligere skader.

Salt og saltskader kan forekomme nesten overalt. Nytteverdien og bruksområdene for SALT-X er derfor utrolig mange.
Les mer om bruksområder i vår spesialbrosjyre for SALT-X.

Bruksområder for SALT-X

BIL

SALT-X er en av bilens beste venner.
SALT-X fjerner det skadelige veisaltet. Brukes ved vask av bilen, spyling av bremser, hjulbuer og understell. SALT-X kapsler inn og fjerner salt og saltkrystaller, og legger også igjen en usynlig og forebyggende hinne som gjør at saltet ikke fester seg så lett.
Resultatet er en ren bil lenger, og færre saltskader!

TIPS 1
Med **SALT-X Spraymixer** spyler du hele bilen med riktig dosering på et par minutter. En kanne holder til minst 20 bilvask.

TIPS 2
Tilsett 15 ml konsentrert SALT-X spylervæsketanken. Saltfilmen forsvinner umiddelbart og gir krystallklare ruter. En kanne **SALT-X m/doseringskammer** er nok til 60 spylevæsketanker.

BÅT OG SJØLIV

Båt og båthenger
Spyl båten jevnlig for å fjerne salt og legge igjen en beskyttende film.
Fjern saltbelegg på krom, båtens flater, vinduer etc.
Spyl hjul og henger for saltvann etter utsetting / opptaking av båt.

Båtmotor og vannscooter
Spyl gjennom motor etter sesong for å fjerne salt og saltavleiringer.
Flush kjølesystemet på vannscooteren.

Kalesje og seil
Spyl av kalesje jevnlig. Salt og sol tærer og «brenner hull» i kalesjen, den blir morken fortere, og glidelåsene ryker. Spyl seil jevnlig for å bevare stoffet.

Dykking og fiske
Rengjøring av dykkerutstyr for salt og saltavleiringer. Skyll fiskesneller og stenger for lenger levetid og en bedre fiskeopplevelse.

HUS & HJEM

Norge har 102.000 km kystlinje.
90 % av oss bor nærmere enn 10 km fra kysten. Det gir utfordringer med salt og saltskader både hjemme og på hytta ved sjøen.
SALT-X tar bevarer verdiene dine og forenkler vedlikeholdet.

SALT-X produkter

Salt-X 620 ml ferdigblandet
ART.NR: 108340
NOBB: 56734860

Ant. pr. eske 12

Salt-X 0,95 liter konsentrat m/doseringskammer
ART.NR: 108341
NOBB: 56734886

Ant. pr. eske 12

Salt-X 0,95 liter konsentrat m/mixer
ART.NR: 108342
NOBB: 56734875

Ant. pr. eske 12

Salt-X 3,79 liter konsentrat
ART.NR: 108343
NOBB: 56734894

Ant. pr. eske 4

Salt-X 18,9 liter konsentrat
ART.NR: 108344
NOBB: 56734905

Salt-X AutoMix Unit
ART.NR: 108345
NOBB: 56734913

Usnderspylingsvogn
ART.NR: 108346
NOBB: 56734924

Boder

BODER

Palmako Tilbyggsboder

Palmako tilbyggsboder er praktiske elementboder med tre vegger som er beregnet på å bygges inntil en eksisterende vegg, som for eksempel inntil garasjen din. Perfekt for sykler, hageredskaper, og andre ting du kanskje ikke vil ha stående rett ved bilen din. For Mia tilbyggsboder kan døren plasseres i valgfri ende.

LYS I BODEN UTEN STRØM?

Se side 134

Palmako **Bod Leif** 2,2 m²

ART.NR: 101080
NOBB: 53345645

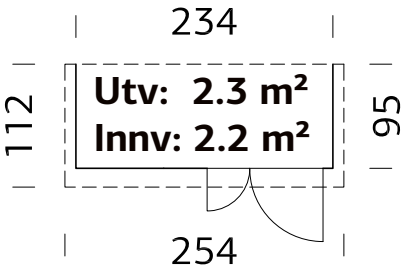

Praktisk veggbod for oppbevaring av hageredskaper etc. Ferdig produserte veggelementer. Bakvegg er ikke inkludert. Monteres mot eksisterende vegg. Produktet leveres ubehandlet uten taktekke.

SPESIFIKASJONER

Utv. mål: 234x95 cm
Døråpning, mål: 104x160 cm
Takbord: 16 mm

Takareal: 2,8 m²
Takvinkel: 10,0˚
Brutto utv. Areal: 2,3 m²

Bjelkelag: 40x32 mm
Vekt: 176 kg
Pakke: 190x118x31 cm

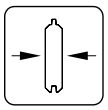

Veggtykkelse 16 mm

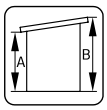

A: 173 cm
B: 189 cm

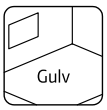

16 mm

Se informasjon om priser på side 3 og på katalogens bakside.

Palmako **Bod Mia** 3,6 m²

ART.NR: 101076
NOBB: 53345653

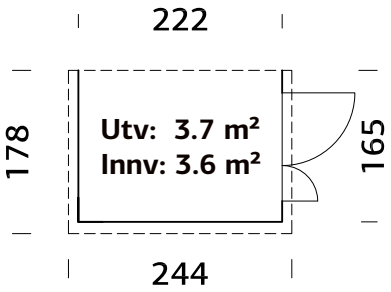

Praktisk veggbod for oppbevaring av hageredskaper etc. Ferdig produserte veggelementer. Bakvegg er ikke inkludert. Monteres mot eksisterende vegg. Dør kan også monteres på motsatt side. Produktet leveres ubehandlet uten taktekke.

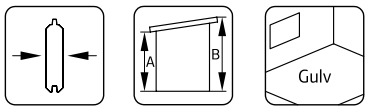

Veggtykkelse 16 mm | **A: 173 cm B: 210 cm** | **16 mm**

SPESIFIKASJONER

Utv. mål: 222x165 cm
Døråpning, mål: 103x166 cm
Takbord: 16 mm
Takareal: 4,4 m²
Takvinkel: 12,0˚
Brutto utv. Areal: 3,7 m²
Bjelkelag: 40x32 mm
Vekt: 266 kg
Pakke: 190x118x44 cm

Palmako **Bod Mia** 5,4 m²

ART.NR: 101184
NOBB: 53345664

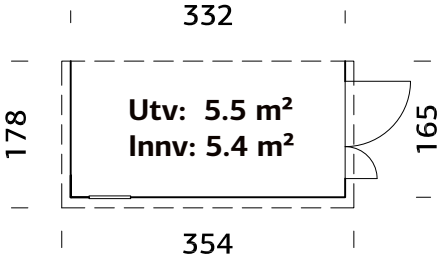

Praktisk veggbod for oppbevaring av hageredskaper etc. Ferdig produserte veggelementer. Bakvegg er ikke inkludert. Monteres mot eksisterende vegg. Dør kan også monteres på motsatt side. Produktet leveres ubehandlet uten taktekke.

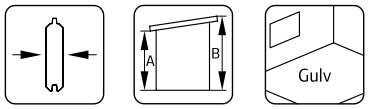

Veggtykkelse 16 mm | **A: 173 cm B: 210 cm** | **16 mm**

SPESIFIKASJONER

Utv. mål: 333x165 cm
Fast vindu, mål: 41x46 cm
Døråpning, mål: 103x166 cm
Takbord: 16 mm
Takareal: 6,3 m²
Takvinkel: 12,0˚
Brutto utv. Areal: 5,5 m²
Bjelkelag: 40x32 mm
Vekt: 308 kg
Pakke: 190x118x55 cm

Palmako redskaps- og lagringsboder
m/ pre-fabrikkerte veggelementer

Se video!

Palmako redskaps- og lagringsboder med skandinavisk utseende og kvalitet. Våre elementboder leveres med prefabrikkerte veggelementer med tradisjonelt reisverk og utvendig kledning. Dette legger til rette for et pent innvendig resultat, da eventuelle el-kabler, rør m.m. kan legges skjult før veggene kles med ønsket veggpanel.

Dør- og vinduselementene kan i de fleste tilfeller plasseres valgfritt etter eget ønske for å gi deg den løsningen du ønsker. Alle Palmako Nordic boder leveres med isolert boddør, vindsperre og uhøvlet kledning.

30 min

Utpakking og sortering
Begynn med å pakke ut og sortere materialene. Alt nødvendig festemateriell følger med.

45 min

Montering av fundamentramme og gulv
Trykkimpregnert ramme med 19 mm gulvbord.

1 h

Montering av veggelementer
Ferdige veggelementer med vindsperre.

1 h 30

Montering av taksperrer og takbord
Prefabrikkerte taksperrer og gavler gjør monteringen enkel.
19 mm takbord.

1 h

Montering av dører og vinduer
Doble vinduer gir god isolasjon.
Alle vinduer kan åpnes.

1 h

Taktekking
Taket må tekkes med shingel, takpanner etc.

70 mm reisverk, innvendig kledd med vindsperre

Ferdig, klart til maling
Vi anbefaler å male produktet snarest mulig.

Palmako **Nordic Bod Kalle** 6,6 m²

ART.NR: 101228
NOBB: 53345736

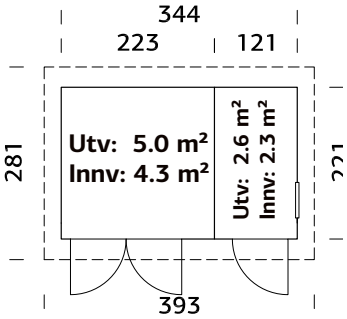

Ferdig produserte veggelementer: 36x70 mm spikerslag, vindsperre samt 18 mm uhøvlet kledning. Isolert dør med sylinderlås.
Produktet leveres ubehandlet uten taktekke.

SPESIFIKASJONER

Utv. mål: 344x221 cm
Dør: Isolert
Vindu: Glass, 4 mm
Fast vindu, mål: 51x55 cm

Døråpning, mål: 78x181 cm, 138x181cm
Dørterskel: Hardtre
Takbord: 19 mm
Takareal: 11,0 m²

Takvinkel: 4,8˚
Brutto utv. Areal: 7,6 m²
Bjelkelag: 45x70 mm imp
Vekt: 768 kg
Pakke: 445x118x85 cm

Veggtykkelse 18+70 mm

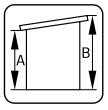

A: 209 cm
B: 249 cm

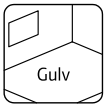

19 mm

Se informasjon om priser på side 3 og på katalogens bakside.

Palmako **Nordic Bod Kalle** 13,5 m²

ART.NR: 101232
NOBB: 53345740

Se video!

LYS I BODEN UTEN STRØM?
Se side 134

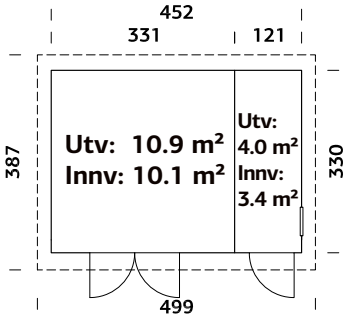

Ferdig produserte veggelementer: 36x70 mm spikerslag, vindsperre samt 18 mm uhøvlet kledning. Isolert dør med sylinderlås. Produktet leveres ubehandlet uten taktekke.

Veggtykkelse 18+70 mm

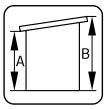

A: 209 cm
B: 259 cm

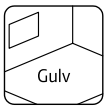

19 mm

SPESIFIKASJONER
Utv. mål: 452x330 cm
Dør: Isolert
Vindu: Glass, 4 mm
Fast vindu, mål: 51x55 cm
Døråpning, mål: 78x181 cm, 138x181 cm
Dørterskel: Hardtre
Takbord: 19 mm
Takareal: 19,8 m²
Takvinkel: 4,4°
Brutto utv. Areal: 14,9 m²
Bjelkelag: 45x70 mm imp
Vekt: 1195 kg
Pakke: 620x118x97 cm

Palmako **Nordic Bod Kalle** 16,9 m²

ART.NR: 101056
NOBB: 53345755

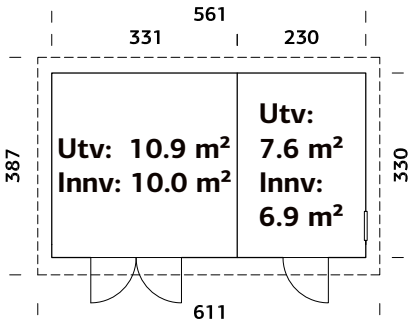

Ferdig produserte veggelementer: 36x70 mm spikerslag, vindsperre samt 18 mm uhøvlet kledning. Isolert dør med sylinderlås. Produktet leveres ubehandlet uten taktekke.

Veggtykkelse 18+70 mm

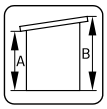

A: 210 cm
B: 259 cm

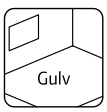

19 mm

SPESIFIKASJONER
Utv. mål: 561x330 cm
Dør: Isolert
Vindu: Glass, 4 mm
Fast vindu, mål: 51x55 cm
Døråpning, mål: 78x181 cm, 138x181 cm
Dørterskel: Hardtre
Takbord: 19 mm
Takareal: 23,4 m²
Takvinkel: 4,4°
Brutto utv. Areal: 18,5 m²
Bjelkelag: 45x70 mm imp
Vekt: 1448 kg
Pakke: 620x118x105 cm

Palmako **Nordic Bod Olaf** 6,6 m²

ART.NR: 101229
NOBB: 53345698

Se video!

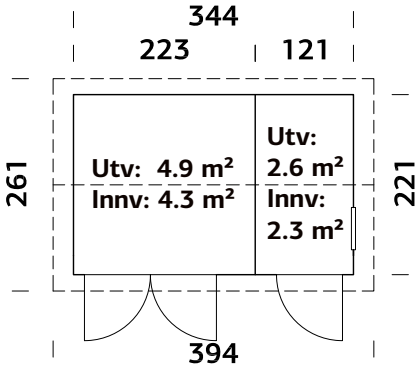

Ferdig produserte veggelementer: 36x70 mm spikerslag, vindsperre samt 18 mm uhøvlet kledning.
Isolert dør med sylinderlås.
Produktet leveres ubehandlet uten taktekke.

SPESIFIKASJONER

Utv. mål: 344x221 cm
Dør: Isolert
Vindu: Glass, 4 mm
Fast vindu, mål: 51x55 cm
Døråpning, mål: 78x181, 138x181 cm
Dørterskel: Hardtre

Takbord: 19 mm
Takareal: 10,3 m²
Takvinkel: 15,0°
Brutto utv. Areal: 7,6 m²
Bjelkelag: 45x70 mm imp
Vekt: 718 kg
Pakke: 445x118x86 cm

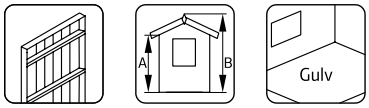

Veggtykkelse 18+70 mm | **A: 209 cm B: 247 cm** | **19 mm**

Se informasjon om priser på side 3 og på katalogens bakside.

Palmako **Nordic Bod Olaf** 13,5 m²

ART.NR: 101231
NOBB: 53345702

LYS I BODEN UTEN STRØM?
Se side 134

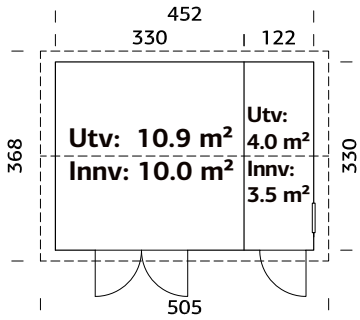

Ferdig produserte veggelementer: 36x70 mm spikerslag, vindsperre samt 18 mm uhøvlet kledning. Isolert dør med sylinderlås. Produktet leveres ubehandlet uten taktekke.

Veggtykkelse 18+70 mm

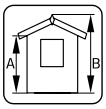

A: 209 cm
B: 261 cm

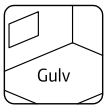

19 mm

SPESIFIKASJONER

Utv. mål: 452x330 cm
Dør: Isolert
Vindu: Glass, 4 mm
Fast vindu, mål: 51x55 cm

Døråpning, mål: 78x181 cm, 138x181 cm
Dørterskel: Hardtre
Takbord: 19 mm
Takareal: 18,8 m²

Takvinkel: 15,0˚
Brutto utv. Areal: 14,9 m²
Bjelkelag: 45x70 mm imp
Vekt: 1165 kg
Pakke: 620x118x89 cm

Palmako **Nordic Bod Olaf** 16,9 m²

ART.NR: 101236
NOBB: 53345721

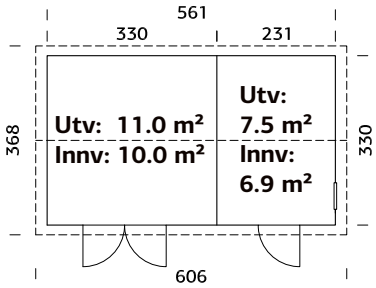

Ferdig produserte veggelementer: 36x70 mm spikerslag, vindsperre samt 18 mm uhøvlet kledning. Isolert dør med sylinderlås. Produktet leveres ubehandlet uten taktekke.

Veggtykkelse 18+70 mm

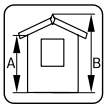

A: 210 cm
B: 261 cm

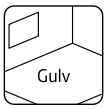

19 mm

SPESIFIKASJONER

Utv. mål: 561x330 cm
Dør: Isolert
Vindu: Glass, 4 mm
Fast vindu, mål: 51x55 cm

Døråpning, mål: 78x181 cm, 138x181 cm
Dørterskel: Hardtre
Takbord: 19 mm
Takareal: 22,6 m²

Takvinkel: 15,0˚
Brutto utv. Areal: 18,5 m²
Bjelkelag: 45x70 mm imp
Vekt: 1448 kg
Pakke: 620x118x98 cm

Palmako **Nordic Bod Martin** 8,4 m²

ART.NR: 101086
NOBB: 53345785

Se video!

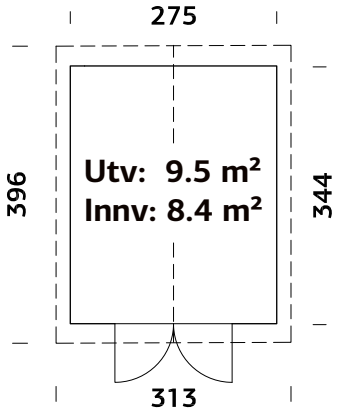

Ferdig produserte veggelementer:
36x70 mm spikerslag,
vindsperre samt 18 mm uhøvlet kledning.
Isolert dør med sylinderlås.
Produktet leveres ubehandlet uten taktekke.

SPESIFIKASJONER

Utv. mål: 275x344 cm
Dør: Isolert
Døråpning, mål: 138x181 cm
Dørterskel: Hardtre

Takbord: 19 mm
Takareal: 12,5 m²
Takvinkel: 20,0˚
Brutto utv. Areal: 9,5 m²

Bjelkelag: 45x70 mm imp
Vekt: 788 kg
Pakke: 450x118x87 cm

Veggtykkelse
18+70 mm

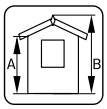

A: 209 cm
B: 267 cm

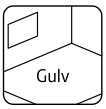

19 mm

Palmako **Nordic Bod Martin** 13,6 m²

ART.NR: 101045
NOBB: 53345793

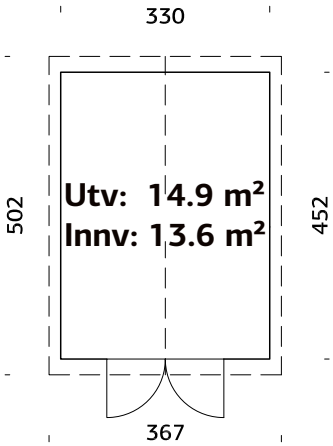

Ferdig produserte veggelementer:
36x70 mm spikerslag,
vindsperre samt 18 mm uhøvlet kledning.
Isolert dør med sylinderlås.
Produktet leveres ubehandlet uten taktekke.

SPESIFIKASJONER

Utv. mål: 330x452 cm
Dør: Isolert
Døråpning, mål: 138x181 cm
Dørterskel: Hardtre

Takbord: 19 mm
Takareal: 19,5 m²
Takvinkel: 20,0˚
Brutto utv. Areal: 14,9 m²

Bjelkelag: 45x70 mm imp
Vekt: 1138 kg
Pakke: 620x118x93 cm

Veggtykkelse
18+70 mm

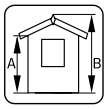

A: 203 cm
B: 296 cm

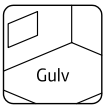

19 mm

Se informasjon om priser på side 3 og på katalogens bakside.

Palmako **Bod Lucas** 5,4 m²

ART.NR: 108617
NOBB: 56449835

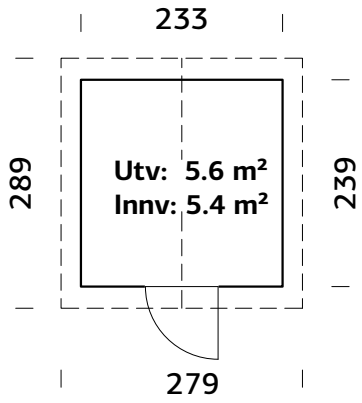

Bod med isolert dør med sylinderlås.
Vindu i dør gir mer veggplass for lagring og oppheng. Ferdig produserte veggelementer.
Produktet leveres ubehandlet uten taktekke.

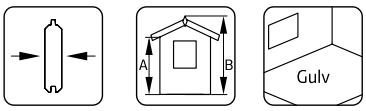

Veggtykkelse 16 mm | **A: 188 cm B: 238 cm** | **16 mm**

SPESIFIKASJONER

Utv. mål: 233x239 cm
Dør: Isolert
Vindu dør: Isolerglass
Døråpning, mål: 78x181 cm

Dørterskel: Hardtre
Takbord: 16 mm
Takareal: 11,9 m²
Takvinkel: 21,0˚

Brutto utv. Areal: 5,6 m²
Bjelkelag: 32x40 mm
Vekt: 381 kg
Pakke: 240x118x80 cm

Ant. pr. pall 4

Palmako **Bod Lucas** 12,1 m²

ART.NR: 108618
NOBB: 56449846

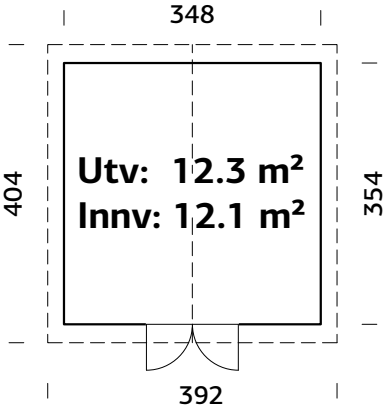

Bod med isolert dør med sylinderlås.
Vindu i dør gir mer veggplass for lagring og oppheng. Ferdig produserte veggelementer.
Produktet leveres ubehandlet uten taktekke.

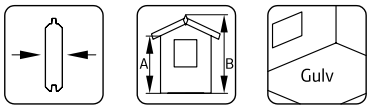

Veggtykkelse 16 mm | **A: 188 cm B: 259 cm** | **16 mm**

SPESIFIKASJONER

Utv. mål: 348x354 cm
Dør: Isolert
Vindu dør: Isolerglass
Døråpning, mål: 117x191 cm

Dørterskel: Hardtre
Takbord: 16 mm
Takareal: 16,7 m²
Takvinkel: 21,0˚

Brutto utv. Areal: 12,3 m²
Bjelkelag: 32x40 mm
Vekt: 725 kg
Pakke: 240x118x114 cm

Palmako **Bod Leif** 3,0 m²

ART.NR: 101071
NOBB: 53345346

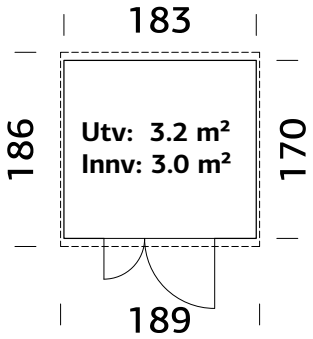

Ferdig produserte veggelementer.
Produktet leveres ubehandlet uten taktekke.

SPESIFIKASJONER

Utv. mål: 183x170 cm
Døråpning, mål: 102x182 cm
Takbord: 16 mm

Takareal: 3,5 m²
Takvinkel: 12,0˚
Brutto utv. Areal: 3,2 m²

Bjelkelag: 32x40 mm
Vekt: 266 kg
Pakke: 190x118x47 cm

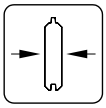

Veggtykkelse 16 mm

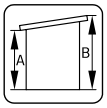

A: 190 cm
B: 230 cm

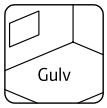

16 mm

Palmako **Bod Leif** 4,5 m²

ART.NR: 101081
NOBB: 53101913

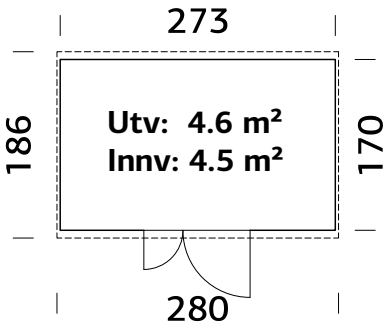

Ferdig produserte veggelementer.
Produktet leveres ubehandlet uten taktekke.

SPESIFIKASJONER

Utv. mål: 273x170 cm
Døråpning, mål: 102x182 cm
Takbord: 16 mm

Takareal: 5,2 m²
Takvinkel: 12,0˚
Brutto utv. Areal: 4,6 m²

Bjelkelag: 32x40 mm
Vekt: 338 kg
Pakke: 190x118x57 cm

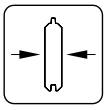

Veggtykkelse 16 mm

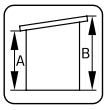

A: 190 cm
B: 230 cm

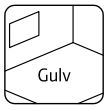

16 mm

Se informasjon om priser på side 3 og på katalogens bakside.

Palmako **Bod Nils** 5,4 m²

ART.NR: 101180
NOBB: 53345392

LYS I BODEN UTEN STRØM?
Se side 134

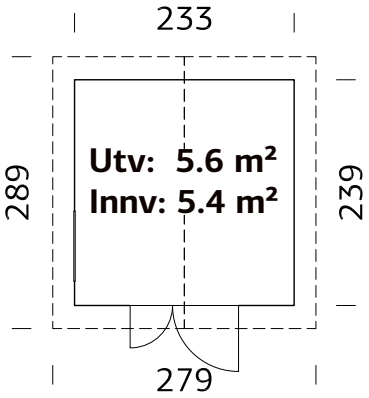

Ferdig produserte veggelementer.
Produktet leveres ubehandlet uten taktekke.

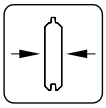

Veggtykkelse 16 mm

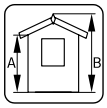

A: 188 cm
B: 238 cm

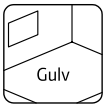

16 mm

SPESIFIKASJONER

Utv. mål: 233x239 cm
Vindu: Akrylglass
Fast vindu, mål: 70x46 cm
Døråpning, mål: 112x183 cm

Takbord: 16 mm
Takareal: 8,4 m²
Takvinkel: 21,0˚
Brutto utv. Areal: 5,6 m²

Bjelkelag: 32x40 mm imp
Vekt: 493 kg
Pakke: 236x118x75 cm

Palmako **Bod Nils** 8,2 m²

ART.NR: 101188
NOBB: 53345403

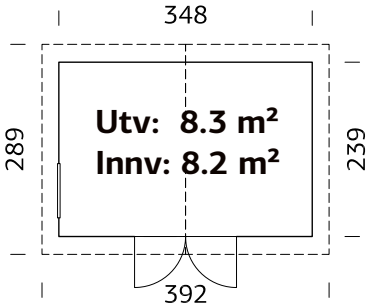

Ferdig produserte veggelementer.
Produktet leveres ubehandlet uten taktekke.

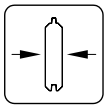

Veggtykkelse 16 mm

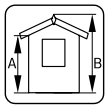

A: 188 cm
B: 259 cm

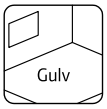

16 mm

SPESIFIKASJONER

Utv. mål: 348x239 cm
Vindu: Akrylglass
Fast vindu, mål: 70x46 cm
Døråpning, mål: 135x182 cm

Takbord: 16 mm
Takareal: 11,9 m²
Takvinkel: 21,0˚
Brutto utv. Areal: 8,3 m²

Bjelkelag: 32x40 mm imp
Vekt: 608 kg
Pakke: 240x118x102 cm

Palmako **Bod Marcus** 6,5 m²

ART.NR: 107218
NOBB: 53378337

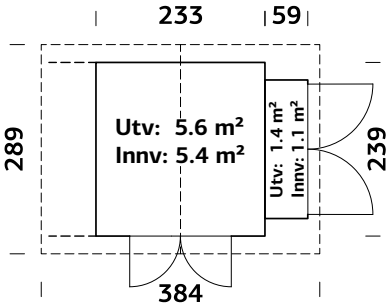

Praktisk bod med 3 funksjoner i ett.
Redskapsbod på 5,6 m², sidebod på 1,4 m², samt utvendig overbygg på motsatt side for oppbevaring av ved, sykler m.m.
Ferdig produserte veggelementer.
Produktet leveres ubehandlet uten taktekke.

SPESIFIKASJONER
Utv. mål: 233x239 cm
Vindu dør: Akrylglass
Døråpning, mål:
135.4x182.5 , 181x152 cm

Takbord: 16 mm
Takareal: 11,2 m²
Takvinkel: 21,0˚

Brutto utv. Areal: 7,0 m²
Bjelkelag: 32x40 mm
Vekt: 525 kg
Pakke: 400x118x52cm

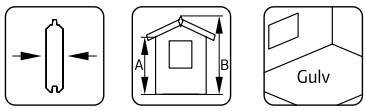

Veggtykkelse 16 mm | **A: 188 cm B: 240 cm** | **16 mm**

Palmako **Salgsbod Stella** 5,0 m²

NYHET

ART.NR: 101137
NOBB: 53345804

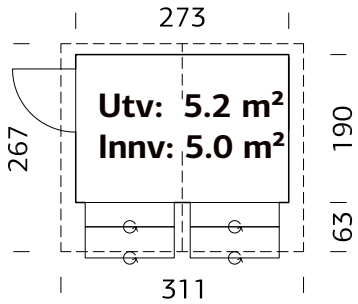

SPESIFIKASJONER
Utv. mål: 273x190 cm
Vindu, åpningsmål:
118x82 cm
Døråpning, mål:
76x169 cm

Takbord: 16 mm
Takareal: 8,5 m²
Takvinkel: 14,6˚

Brutto utv. Areal: 5,2 m²
Bjelkelag: –
Vekt: 400 kg
Pakke: 322x100x59 cm

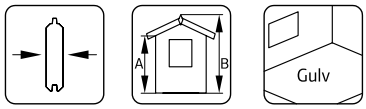

Veggtykkelse 16 mm | **A: 189 cm B: 229 cm** | **NB! Gulvsett kjøpes separat! 16 mm**

Gulvsett Stella 5,0 m²

ART.NR: 102883
NOBB: 53345812

Bjelkelag: 32x40 mm imp
Gulvbord: 16 mm
Vekt: 55 kg
Pakke: 190x40x28 cm

TILLEGGSPRODUKTER
Gulvsett.

Ferdig produserte veggelementer.
Produktet leveres ubehandlet uten taktekke.

Se informasjon om priser på side 3 og på katalogens bakside.

Tips og råd til selvbyggere

Bod – Anneks – Lekehus

Palmakos produkter er utviklet med «Gjør-det-selv» prinsippet i bakhodet, slik at folk flest med en viss porsjon praktisk sans skal kunne montere disse selv uten hjelp fra fagfolk. Penger spart er penger tjent.

For at du best mulig skal lykkes med ditt prosjekt, finner du her **Tips & Råd** som er kjekt å notere seg før du går løs på ditt byggeprosjekt.

VERKTØY TIL MONTERING

- Hammer
- Drill
- Bits / bor
- Målebånd
- Tommestokk
- Vater
- Sag / kappsag
- Kniv
- Stige

SJEKK OM DU HAR ALLE TILLEGGSPRODUKTER DU TRENGER

Fundamentering

- Ekstra fundamentramme (trykkimpregnert)
- Lecablokker / heller under fundamentramme
- Markisolasjon
- Grus

Isolasjon

- Isolasjon til gulv / vegg, / tak
- Diffusjonsplast
- Innvendig kledning

Tak

- Shingel / Takpanner / Takstein
- Evt. lekter til takpanner / stein
- Underlagspapp
- Takrenner og beslag

Maling

- Maling utvendig
- Malekoster / malerulle
- Maskeringstape
- White Spirit

PRAKTISKE TIPS & RÅD

- La materialpakken være innpakket på et tørt sted helt frem til arbeidet påbegynnes.

  Må ikke oppbevares i et oppvarmet rom.
- Pakk ut og kontrollerer innholdet mot delelisten før monteringen påbegynnes.
- Etter at pakken er åpnet må delene lagres på et flatt underlag, og skjermes fra sol og nedbør for å unngå at de vrir seg.
- Sjekk at du har alt du trenger av verktøy og tilleggsprodukter.
- Sørg for at grunnen er stabil og frostsikret.
- Følg monteringsanvisningen nøye
- Pass på at fundamentets anleggspunkter er i helt i vater.
- Sjekk nøye at diagonalmålene stemmer.
- Ved montering av laftede bygg:

  Husk at treverket må kunne bevege seg.
  Dør- og vinduskarmer må derfor ikke festes i lafteveggene men i dør- og vindusrammene.

  Stormstagene må ikke skrus hardt til i glidesporet.
- Husk å behandle treverket omgående med korrekt grunning, maling/ beis utvendig og innvendig. Mal dører og vinduer på begge sider for å redusere faren for vridning og beskytte treverket mot fukt.
- Pass på store snømengder. Måk taket om nødvendig.
- Lys i boden eller lekehuset, men mangler strøm?

  Se Palmako Solcelle LED-lamper på side 134.

GARASJER

PALMAKO GARASJER NORDIC+

Ikke søknads-pliktig

Pre-fabrikkerte elementer – Kort byggetid – Spar tid og penger!

Palmako garasjer leveres som komplette elementbaserte byggesett. Garasjene er produsert i kontrollert og beskyttet miljø på fabrikk, og gir deg som kunde mange fordeler. Du sparer både tid og penger med Palmako elementgarasjer sammenlignet med å bygge tradisjonelt.

- Ferdig konsept
- Ikke behov for arkitekt
- Ikke behov for kran
- Ikke materialsvinn
- Elementbasert
- Rask montering
- Monteringsmateriell er inkludert
- Dobbelt isolérglass i dør og vinduer
- Fleksibel plassering av dør og vinduer
- Snølast 150 / 250 / 350 kg/m²
- Kontrollert produksjon innendørs på fabrikk
- Kan leveres uten std. leddport for eget valg av port
- Fasadetegninger
- Kort leveringstid fra lager

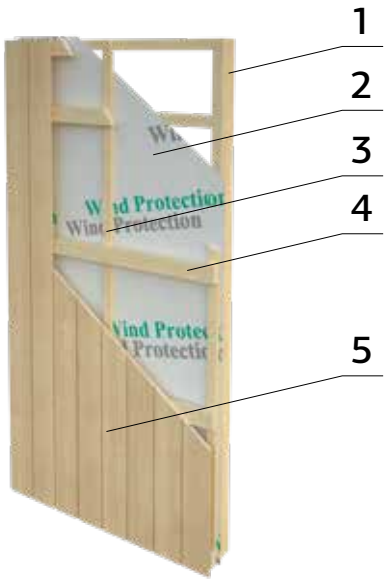

Total elementtykkelse for Palmako Nordic + garasjer er 160 mm.

Snitt Veggelementer

1. 44x95 mm reisverk
2. Vindsperre
3. 19x45 mm slisser
4. 28x95 mm lekter for kledning
5. 18 mm uhøvlet kledning

ØKT FLEKSIBILITET MED MODULBASERTE VEGGELEMENTER
Dør- og vinduselementer kan plasseres etter ønske. En garasje, flere muligheter.

André alt.1

André alt.2

André alt.3

André alt.4

Se informasjon om priser på side 3 og på katalogens bakside.

PALMAKO GARASJER NORDIC+
Trinn for trinn

Se vår illustrasjonsvideo – Raskt og enkelt!

Se video!

Velg ønsket modell hos forhandler.

Hva trenger du til montering?

Få råd om fundamentering av forhandler

Pakk ut og sorter

Bygg sammen veggelementene

Husk! Valgfri plassering av dør- og vinduselementer etter eget ønske.

Montér gavler

Montér takkonstruksjonen

Montér undertak / rupanel

Montér taktekke etter ønske. (medfølger ikke)

Montér vinduer og dører

Montér garasjeporter

Mal garasjen i ønsket farge, og du har glede av den i mange år! Lykke til med ditt garasjeprosjekt!

Palmako **André** 21,5 m² **Garasje u/leddport**

ART.NR: 108613
NOBB: 56449854

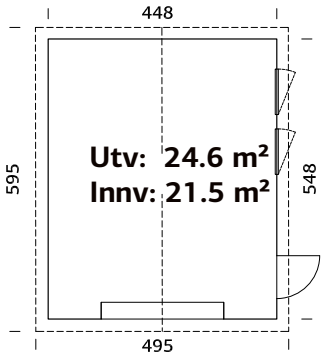

SPESIFIKASJONER
Utv. mål: 448x548 cm
Dør: Isolert
Vindu: 2-lags isolérglass 3-9-3 mm
Vindu, åpningsmål: 69x38 cm
Portåpning, mål: 221x188 cm
Døråpning, mål: 78x191 cm
Dørterskel: Hardtre

Takbord: 19 mm
Takareal: 30,4 m²
Takvinkel: 20,0˚
Brutto utv. Areal: 24,6 m²
Vekt: 990 kg; 880 kg
Pakke: 650x118x88,5 cm; 650x118x88 cm
Snølast: 250 kg/m²

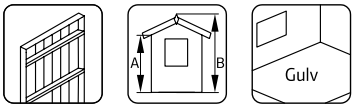

Veggtykkelse 160 mm **A: 216 cm B: 316 cm** **Ikke inkludert**

Palmako **André** 21,5 m² **Garasje med leddport**

ART.NR: 101159
NOBB: 53378201

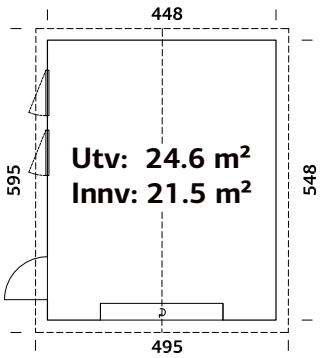

Elementbasert garasje som er enkel å montere selv dersom du er litt fingernem. Produsert i prefabrikkerte veggelementer (se side 68).
Isolert boddør med sylinderlås og åpningsbare vinduer med isolerglass.
Dør- og vinduselementer kan plasseres valgfritt etter ønske.
Manuell leddport. Snølast 350 kg/m²
Produktet leveres ubehandlet uten taktekke.

SPESIFIKASJONER
Utv. mål: 448x548 cm
Dør: Isolert
Vindu: 2-lags isolérglass 3-9-3 mm
Vindu, åpningsmål: 69x38 cm
Portåpning, mål: 221x188 cm
Døråpning, mål: 78x191 cm
Dørterskel: Hardtre
Takbord: 19 mm

Takareal: 30,4 m²
Takvinkel: 20,0˚
Brutto utv. Areal: 24,6 m²
Vekt: 990 kg; 880 kg; 156 kg
Pakke: 650x118x88,5 cm; 650x118x88 cm; 230x40x76 cm
Snølast: 250 kg/m²

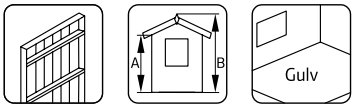

Veggtykkelse 160 mm **A: 216 cm B: 316 cm** **Ikke inkludert**

Se informasjon om priser på side 3 og på katalogens bakside.

Palmako **André** 28,5 m² **Garasje u/leddport**

ART.NR: 108614
NOBB: 56450342

LYS I GARASJEN UTEN STRØM?
Se side 134

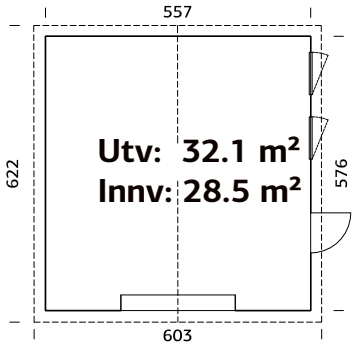

Veggtykkelse 160 mm

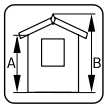

A: 216 cm
B: 337 cm

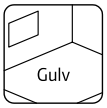

Ikke inkludert

SPESIFIKASJONER
Utv. mål: 557x576 cm
Dør: Isolert
Vindu: 2-lags isolérglass 3-9-3 mm
Vindu, åpningsmål: 69x38 cm
Portåpning, mål: 221x188 cm
Døråpning, mål: 78x191 cm
Dørterskel: Hardtre
Takbord: 19 mm
Takareal: 39,8 m²
Takvinkel: 20,0˚
Brutto utv. Areal: 32,1 m²
Vekt: 940 kg; 940 kg
Pakke: 650x120x118 cm; 650x120x118 cm
Snølast: 250 kg/m²

Palmako **André** 28,5 m² **Garasje med leddport**

ART.NR: 101167
NOBB: 54376015

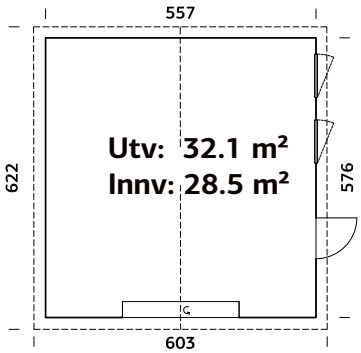

Elementbasert garasje som er enkel å montere selv dersom du er litt fingernem. Produsert i prefabrikkerte veggelementer (se side 68). Isolert boddør med sylinderlås og åpningsbare vinduer med isolerglass.

Dør- og vinduselementer kan plasseres valgfritt etter ønske.
Manuell leddport. Snølast 350 kg/m²
Produktet leveres ubehandlet uten taktekke.

Veggtykkelse 160 mm

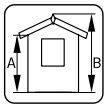

A: 216 cm
B: 337 cm

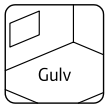

Ikke inkludert

SPESIFIKASJONER
Utv. mål: 557x576 cm
Dør: Isolert
Vindu: 2-lags isolérglass 3-9-3 mm
Vindu, åpningsmål: 69x38 cm
Portåpning, mål: 221x188 cm
Døråpning, mål: 78x191 cm
Dørterskel: Hardtre
Takbord: 19 mm
Takareal: 39,8 m²
Takvinkel: 20,0˚
Brutto utv. Areal: 32,1 m²
Vekt: 940 kg; 940 kg; 156 kg
Pakke: 650x120x120 cm; 650x120x120 cm; 230x40x80 cm
Snølast: 250 kg/m²

Palmako **André** 44,7 m² **Garasje u/leddporter**

ART.NR: 108615
NOBB: 56450357

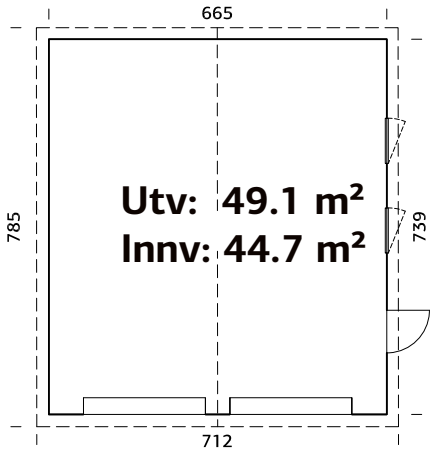

Midtstolpe mellom portåpninger kan fjernes slik at hel dobbeltport kan monteres i stedet for 2 enkle porter.
Portåpning uten midtstolpe: 452,8x189 cm

Veggtykkelse 160 mm

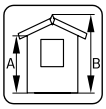

A: 216 cm
B: 357 cm

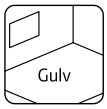

Ikke inkludert

SPESIFIKASJONER

Utv. mål: 665x739 cm
Dør: Isolert
Vindu: 2-lags isolérglass 3-9-3 mm
Vindu, åpningsmål: 69x38 cm
Portåpning, mål: 221x188 cm
Døråpning, mål: 78x191 cm
Dørterskel: Hardtre

Takbord: 19 mm
Takareal: 60,0 m²
Takvinkel: 20,0˚
Brutto utv. Areal: 49,1 m²
Vekt: 1260 kg; 1500 kg
Pakke: 650x120x121; 705x120x128
Snølast: 350 kg/m²

Se informasjon om priser på side 3 og på katalogens bakside.

Palmako **André** 44,7 m² **Garasje med leddporter**

ART.NR: 108616
NOBB: 56450361

LYS I GARASJEN UTEN STRØM?
Se side 134

Se video!

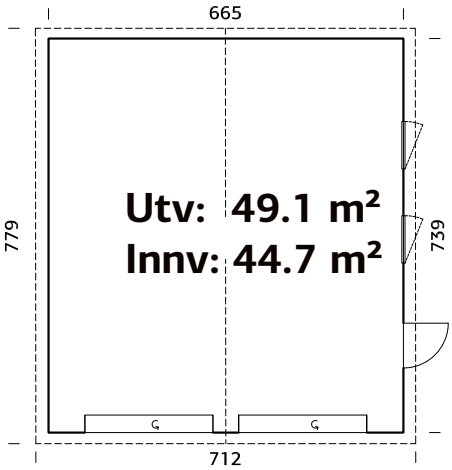

Elementbasert garasje som er enkel å montere selv dersom du er litt fingernem. Produsert i prefabrikkerte veggelementer (se side 68).
Isolert boddør med sylinderlås og åpningsbare vinduer med isolerglass.
Dør- og vinduselementer kan plasseres valgfritt etter ønske.
Manuell leddport. Snølast 350 kg/m²
Produktet leveres ubehandlet uten taktekke.

Veggtykkelse 160 mm

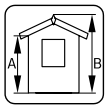

A: 216 cm
B: 357 cm

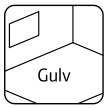

Ikke inkludert

SPESIFIKASJONER

Utv. mål: 665x739 cm
Dør: Isolert
Vindu: 2-lags isolérglass 3-9-3 mm
Vindu, åpningsmål: 69x38 cm
Portåpning, mål: 221x188 cm
Døråpning, mål: 78x191 cm
Dørterskel: Hardtre
Takbord: 19 mm

Takareal: 60,0 m²
Takvinkel: 20,0˚
Brutto utv. Areal: 49,1 m²
Vekt: 156 kg; 1500 kg; 1260 kg; 156 kg
Pakke: 230x40x80 cm; 705x120x128 cm; 650x120x121 cm; 230x40x80 cm
Snølast: 350 kg/m²

Palmako **Sten** 22,9 m²
Garasje med bod u/leddport

ART.NR: 109010
NOBB: 57231735

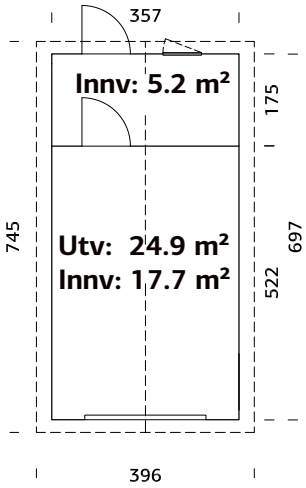

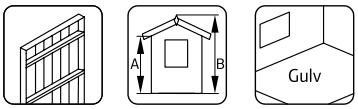

Veggtykkelse 88 mm | **A: 203 cm B: 290 cm** | **Ikke inkludert**

SPESIFIKASJONER
Utv. mål: 357x697 cm
Dør: Isolert
Vindu: 2-lags isolérglass 3-9-3 mm
Vindu, åpningsmål: 69x38 cm
Døråpning, mål: 73x186, 78x181 cm
Dørterskel: Hardtre
Takbord: 19 mm

Takareal: 32,0 m²
Takvinkel: 20,0˚
Brutto utv. Areal: 24,9 m²
Vekt: 720 kg; 670 kg
Pakke: 620x118x73 cm; 620x118x87 cm
Snølast: 150 kg/m²

Palmako **Sten** 22,9 m²
Garasje med bod m/leddport

ART.NR: 109040
NOBB: 57231746

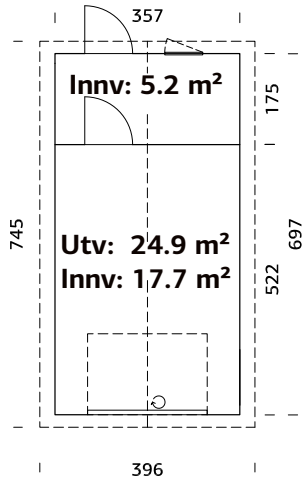

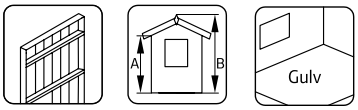

Veggtykkelse 88 mm | **A: 203 cm B: 290 cm** | **Ikke inkludert**

SPESIFIKASJONER
Utv. mål: 357x697 cm
Dør: Isolert
Vindu: 2-lags isolérglass 3-9-3 mm
Vindu, åpningsmål: 69x38 cm
Døråpning, mål: 73x186, 78x181, 221x188 cm
Dørterskel: Hardtre
Takbord: 19 mm

Takareal: 32,0 m²
Takvinkel: 20,0˚
Brutto utv. Areal: 24,9 m²
Vekt: 720 kg; 670 kg; 156 kg
Pakke: 620x118x73 cm; 620x118x87 cm; 230x40x80 cm
Snølast: 150 kg/m²

Se informasjon om priser på side 3 og på katalogens bakside.

Palmako **Leddport**

ART.NR: 103516
NOBB: 56450713

LYS I GARASJEN UTEN STRØM?
Se side 134

SPESIFIKASJONER
Port størrelse: 2260 x 2275 mm
Portåpning (max): 2210 x 2055 mm
Vekt: 156 kg
Pakke: 230x40x76 cm

Leddport i lakkert aluminium.

40 mm sandwichpaneler
Galvaniserte lakkerte stålplater
Profilert på begge sider
Lakkert i hvit RAL 9016
Intrgrert fjærbeskyttelse
Robust galvanisert konstruksjon
Gummitetning i underkant

Palmako **Elektrisk motor kit for leddport**

ART.NR: 108561
NOBB: 56450777

SPESIFIKASJONER
Vekt: 13 kg
Pakke: 320x30x17 cm

Leveres med 2 fjernkontroller.

Hagehytter
Element

HAGEHYTTER ELEMENT

NORDIC / NORDIC +

Hagehytte eller behov for ekstra plass? Vi har det du trenger!

Palmako Nordic hagehytter

Moderne hagehytter i Skandinavisk stil. Palmako Nordic er prefabrikkerte byggesett som er enkle og raske å montere.

- Prefabrikkerte veggelementer
- Vindsperre
- Reisverk i 45x70 mm
- Trykkimpregnert bjelkelag 45x150 mm
- Dobbelt isolerglass
- Åpningsbare vinduer
- Fleksibel plassering av dør- og vinduselementer
- Ekstra vinduselementer: Se side 91

1. Kryssfiner 10mm
2. Kryssfiner 10mm
3. EPS 50 40mm isolasjon
4. Konstruksjon i tre 40x40mm
5. Limtre ramme 44x105mm
6. Terskel 28x93mm hardtre
7. Hengsler 115x84x3mm (3x)
8. Låskasse med sylinderlås

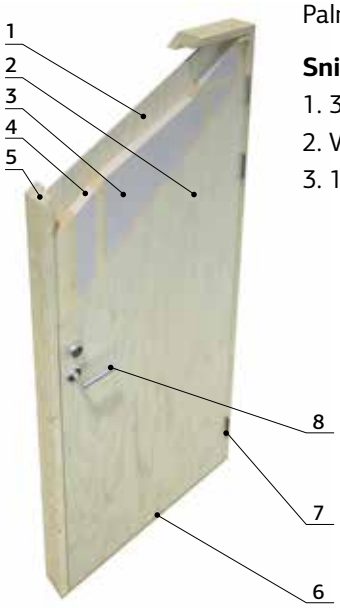

Total elementtykkelse for Palmako Nordic er 88 mm.

Snitt Veggelementer

1. 34x70 mm reisverk
2. Vindsperre
3. 18 mm uhøvlet kledning

Palmako Nordic House Ly 13,6 m²

ART.NR: 101147

Ly versjon 1

Ly versjon 2

Ly versjon 3

Ly versjon 4

ET SETT – MANGE MULIGHETER!
En modell inneholder et sett med vegg, dør- og vinduselementer som kan monteres på flere måter.

PALMAKO NORDIC

Elementbaserte løsninger. Raskt, enkelt og elegant

Palmako Nordic med skandinavisk utseende og kvalitet.

Prefabrikkerte veggelementer med tradisjonelt reisverk som er kledd med vindsperre og utvendig uhøvlet panel. Dette legger også til rette for et pent innvendig resultat, da eventuelle el-kabler, rør m.m. kan legges skjult før veggene kles med ønsket veggpanel.

Alle hyttene har isolert dør og doble utadslående vinduer. Dør- og vinduselementene kan plasseres valgfritt etter eget ønske for å gi deg den løsningen du ønsker. (Se eksempler under)

30 min

Utpakking og sortering
Begynn med å pakke ut og sortere materialene. Alt nødvendig festemateriell følger med.

45 min

Montering av fundamentramme og gulv
Trykkimpregnert ramme med 19 mm gulvbord.

1 h

Montering av veggelementer
Ferdige veggelementer med vindsperre.

1 h 30

Montering av taksperrer og takbord
Prefabrikkerte taksperrer og gavler gjør monteringen enkel.
19 mm takbord.

1 h

Montering av dører og vinduer
Doble vinduer gir god isolasjon.
Alle vinduer kan åpnes.

1 h

Taktekking
Taket må tekkes med shingel, takpanner etc.

70 mm reisverk, innvendig kledd med vindsperre

Ferdig, klart til maling
Vi anbefaler å male produktet snarest mulig.

PALMAKO NORDIC +

Pre-fabrikerte hytter med veggelementer på 160 mm tykkelse

Hytter i skandinavisk stil som passer for enhver hage. Prefabrikkerte veggelementer med reisverk i 45x95 mm gran, kledd med vindsperre, 19x45 mm sløyfer for ventilasjon, 28x70 mm lekter for vegg-panel, samt 18 mm uhøvlet kledning.

Hyttene er klare for isolering av gulv, vegger og tak, samt kledning med innvendig panel etter eget ønske. Alle hyttene har doble utadslående vinduer med isolérglass, samt isolerte dører med 40 mm EPS. Dørene har 3 solide hengsler og ASSA låskasse med sylinderlås.

PALMAKO NORDIC / NORDIC +
Ett byggesett – mange modeller!

En modell inneholder et sett med veggelementer, samt dør- og vinduselementer.
Dør og vinduselementene kan plasseres etter eget ønske, noe som gir deg flere designløsninger for en og samme hytte. Se eksempler under.

CHARLOTTE VERSJON 1

CHARLOTTE VERSJON 2

CHARLOTTE VERSJON 3

CHARLOTTE VERSJON 4

Se montering av Ly 13,5m²:

Palmako **Nordic Ly** 13,6 m²

ART.NR: 101147
NOBB: 53345876

Se video!

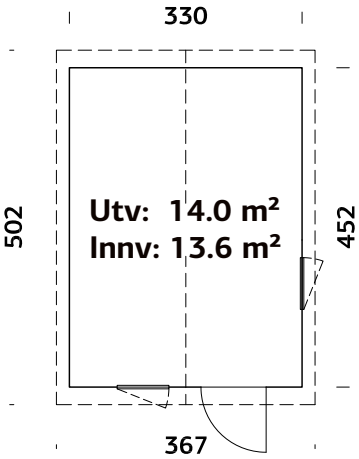

Ferdig produserte veggelementer med 36x70 mm reisverk, vindsperre samt 18 mm uhøvlet kledning. 2-lags isolérglass. Isolert dør med sylinderlås. Produktet leveres ubehandlet uten taktekke.

SPESIFIKASJONER

Utv. mål: 330x452 cm
Dør: Isolert
Vindu: 2-lags isolérglass, 3-9-3 mm
Vindu, åpningsmål: 57x165 cm
Døråpning, mål: 78x191 cm
Dørterskel: Hardtre
Takbord: 19 mm
Takareal: 19,5 m²
Takvinkel: 20,0°
Brutto utv. Areal: 14,9 m²
Bjelkelag: 45x145 mm imp
Vekt: 1345 kg
Pakke: 620x118x99,5 cm

Veggtykkelse 18+70 mm

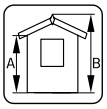

A: 203 cm
B: 297 cm

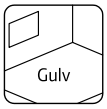

19 mm

Se informasjon om priser på side 3 og på katalogens bakside.

Palmako **Nordic Annabel** 13,5 / 14,9 m²
m/ skyvedører i glass

ART.NR: 108994
NOBB: 57217576

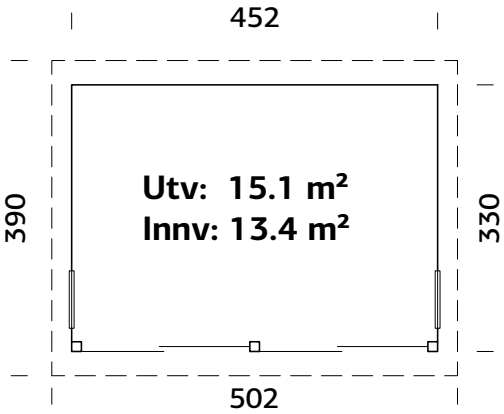

Moderne anneks / hagestue med doble skyvedører i front. Ferdig produserte veggelementer med 36x70 mm reisverk, vindsperre samt 18 mm uhøvlet kledning. Skyvedører med 5 mm herdet sikkerhetsglass. 2-lags herdet isolérglass i vinduer. Produktet leveres ubehandlet uten taktekke.

Veggtykkelse 18+70 mm

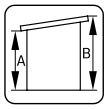

A: 205 cm
B: 294 cm

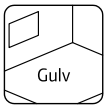

19 mm

SPESIFIKASJONER

Utv. mål: 452x330 cm
Skyvedør: Herdet glass, 5 mm
Vindu: 2-lags isolérglass, 3-9-3 mm
Vindu, åpningsmål: 57x165 cm
Døråpning, mål: 96x196 cm
Dørterskel: -
Takbord: 19 mm

Takareal: 20,0 m²
Takvinkel: 9,0°
Brutto utv. Areal: 15,1 m²
Bjelkelag: 45x145 mm imp
Vekt: 1100 kg; 200 kg
Pakke: 620x120x93,5 cm; 220x30x120 cm

Palmako **Nordic Simone** 13,6 m²

ART.NR: 109000
NOBB: 57217746

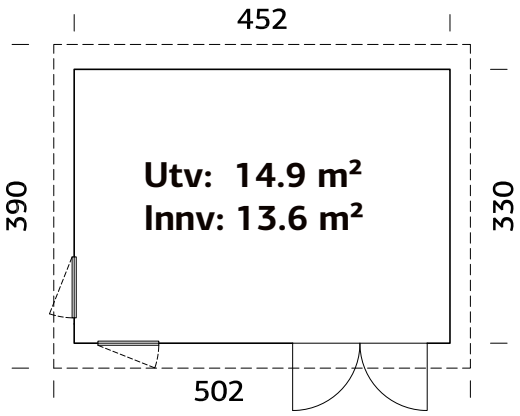

Palmako hagehytter passer perfekt som både gjestehytte og hjemmekontor.

Ferdig produserte veggelementer med 36x70 mm reisverk, vindsperre samt 18 mm uhøvlet kledning. 2-lags isolérglass. Isolert dør med sylinderlås. Produktet leveres ubehandlet uten taktekke.

Veggtykkelse 18+70 mm

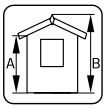

A: 203 cm
B: 294 cm

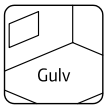

19 mm

SPESIFIKASJONER

Utv. mål: 452x330 cm
Dør: Isolert
Vindu: 2-lags isolérglass, 3-9-3 mm
Vindu, åpningsmål: 54x162 cm
Døråpning, mål: 151x180 cm
Dørterskel: Hardtre
Takbord: 19 mm

Takareal: 19,7 m²
Takvinkel: 9,0°
Brutto utv. Areal: 14,9 m²
Bjelkelag: 45x145 mm imp
Vekt: 1180 kg
Pakke: 620x118x100 cm

Se informasjon om priser på side 3 og på katalogens bakside.

Palmako **Nordic Etta** 13,6 m²

ART.NR: 101151
NOBB: 53345880

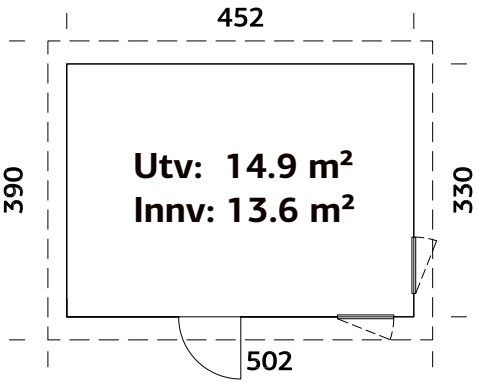

Moderne anneks i funkisstil. Ferdig produserte veggelementer med 36x70 mm reisverk, vindsperre, samt 18 mm uhøvlet kledning. Dør- og vinduselementene kan plasseres valgfritt etter eget ønske. 2-lags isolérglass. Isolert dør med sylinderlås. Produktet leveres ubehandlet uten taktekke.

Veggtykkelse 18+70 mm

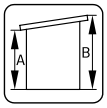

A: 203 cm
B: 294 cm

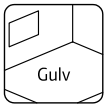

19 mm

SPESIFIKASJONER

Utv. mål: 452x330 cm
Dør: Isolert
Vindu: 2-lags isolérglass, 3-9-3 mm
Vindu, åpningsmål: 57x165 cm
Døråpning, mål: 78x191 cm
Dørterskel: Hardtre
Takbord: 19 mm

Takareal: 19,7 m²
Takvinkel: 9,0°
Brutto utv. Areal: 14,9 m²
Bjelkelag: 45x145 mm imp
Vekt: 1245 kg
Pakke: 620x118x99 cm

Palmako **Nordic Hedwig** 13,6 m²

ART.NR: 101163
NOBB: 53110203

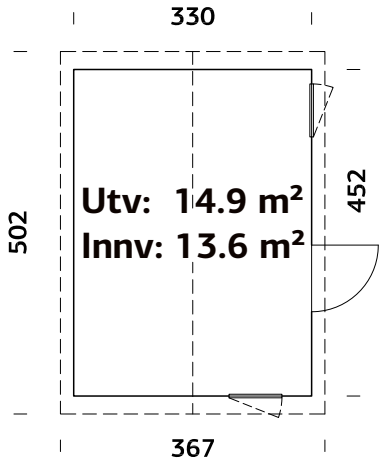

Stilfullt anneks med ferdig produserte veggelementer med 36x70 mm reisverk, vindsperre, samt 18 mm uhøvlet kledning. Dør- og vinduselementene kan plasseres valgfritt etter eget ønske.
2-lags isolérglass. Isolert dør med sylinderlås.
Produktet leveres ubehandlet uten taktekke.

Veggtykkelse 18+70 mm

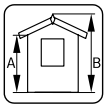

A: 203 cm
B: 297 cm

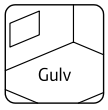

19 mm

SPESIFIKASJONER

Utv. mål: 330x452 cm
Dør: Isolert
Vindu: 2-lags isolérglass, 3-9-3 mm
Vindu, åpningsmål: 57x86 cm
Døråpning, mål: 78x191 cm
Dørterskel: Hardtre
Takbord: 19 mm

Takareal: 19,5 m²
Takvinkel: 20,0˚
Brutto utv. Areal: 14,9 m²
Bjelkelag: 45x145 mm imp
Vekt: 1150 kg
Pakke: 620x118x100 cm

Se informasjon om priser på side 3 og på katalogens bakside.

Palmako **Nordic Solveig** 13,6 m²

ART.NR: 101203
NOBB: 54375996

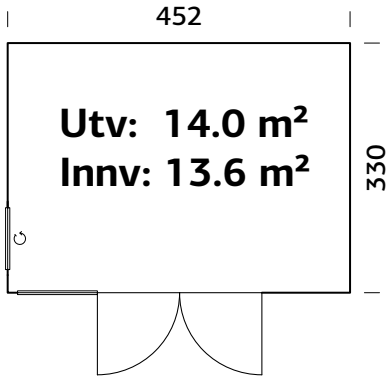

Moderne anneks i funkis stil.
Ferdig produserte veggelementer med 36x70 mm reisverk, vindsperre samt 18 mm uhøvlet kledning. 2-lags herdet isolérglass i dører og vinduer. Produktet leveres ubehandlet uten taktekke.

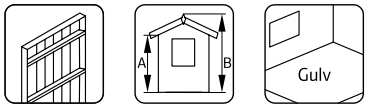

Veggtykkelse 18+70 mm | **A: 238 cm B: 281 cm** | **28 mm**

SPESIFIKASJONER

Utv. mål: 452x330 cm
Dør: 2-lags herdet isolérglass 4-9-4 mm
Vindu: Herdet isolérglass 4-9-4 mm
Vindu, åpningsmål: 82x198, 88x198 cm
Døråpning, mål: 207x203 cm
Dørterskel: Hardtre
Takbord: 19 mm

Takareal: 15,5 m²
Takvinkel: 1,4˚
Brutto utv. Areal: 14,9 m²
Bjelkelag: 45x145 mm imp
Vekt: 1034 kg; 1028 kg
Pakke: 450x118x65 cm; 275x118x127 cm

Se informasjon om priser på side 3 og på katalogens bakside.

Hjemmekontor, gjesterom eller utleiemulighet? Vi har det du trenger!

Palmako Nordic+ Anneks

Moderne anneks i Skandinavisk stil. Palmako Nordic+ er prefabrikkerte byggesett som er enkle og raske å montere.

- Ferdig konsept
- Ikke behov for arkitekt
- Ikke behov for kran
- Ikke materialsvinn
- Elementbasert
- Rask montering
- Monteringsmateriell er inkludert
- Dobbelt isolérglass i dør og vinduer
- Fleksibel plassering av dør og vinduer
- Ekstra vinduselementer kan leveres
- Snølast 250 kg/m2
- Kontrollert produksjon innendørs på fabrikk
- Fasadetegninger
- Kort leveringstid fra lager

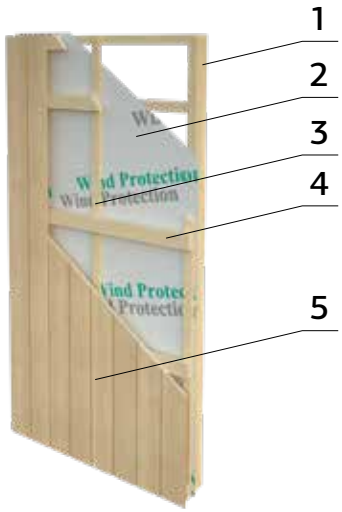

Total elementtykkelse for Palmako Nordic + Anneks er 160 mm.

Snitt Veggelementer

1. 45x95 mm reisverk
2. Vindsperre
3. 19x45 mm slisser
4. 28x95 mm lekter for kledning
5. 18 mm uhøvlet kledning

ET SETT – MANGE MULIGHETER!
En modell inneholder et sett med vegg, dør- og vinduselementer som kan monteres på flere måter.

Se informasjon om priser på side 3 og på katalogens bakside.

Et anneks eller hytte i hagen kan gi mange muligheter

CHARLOTTE versjon 1 | **CHARLOTTE** versjon 2 | **CHARLOTTE** versjon 3 | **CHARLOTTE** versjon 4

Palmako **Nordic+ Annika** 21,5 m²

ART.NR: 101257
NOBB: 53345906

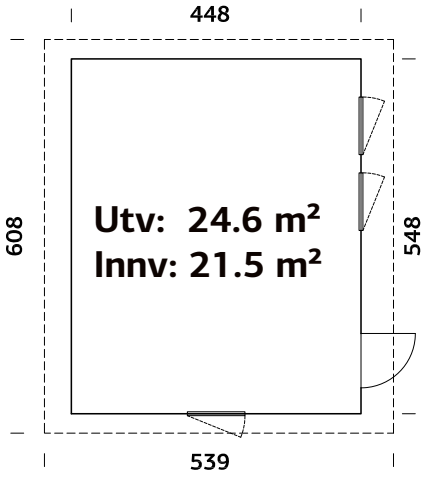

Moderne anneks som passer som hjemmekontor, utleiehybel, gjestehytte eller et rom til tenåringen som gjerne vil ha mer plass. Palmako Nordic anneks har et stort åpent rom med selvbærende tak, og som dermed kan inndeles og innredes etter ønske. Ferdig produserte veggelementer med 44x95 mm reisverk, vindsperre, sløyfer, lekter, samt 18 mm uhøvlet kledning. 2-lags isolérglass. Isolert dør med sylinderlås. Produktet leveres ubehandlet uten taktekke.

TILLEGGSPRODUKTER:
Se side 91.

Veggtykkelse 160 mm

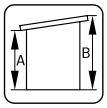

A: 216 cm
B: 311 cm

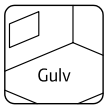

19 mm

SPESIFIKASJONER

Utv. mål: 448x548 cm
Dør: Isolert
Vindu: 2-lags isolérglass, 3-9-3 mm
Vindu, åpningsmål: 57x165 cm
Døråpning, mål: 78x191 cm
Dørterskel: Hardtre
Takbord: 19 mm

Takareal: 33,2 m²
Takvinkel: 7,0°
Brutto utv. Areal: 24,6 m²
Bjelkelag: 45x145 mm imp
Vekt: 1120 kg; 1120 kg
Pakke: 650x118x98 cm; 650x118x95 cm
Snølast: 250 kg/m²

Se informasjon om priser på side 3 og på katalogens bakside.

Palmako **Nordic+ Charlotte** 21,5 m²

ART.NR: 101253
NOBB: 53345914

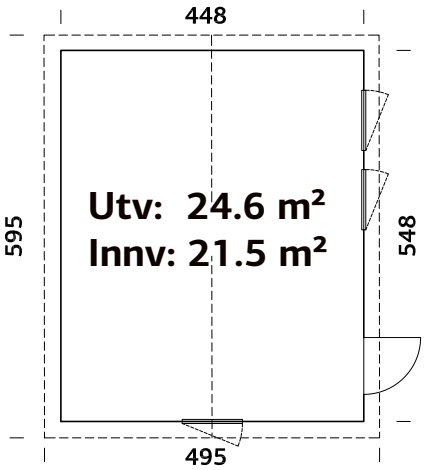

Perfekt som hjemmekontor, utleiehybel, gjestehytte eller et rom til tenåringen som gjerne vil ha mer plass.
Palmako Nordic anneks har et stort åpent rom med selvbærende tak, og som dermed kan inndeles og innredes etter ønske.
Ferdig produserte veggelementer med 44x95 mm reisverk, vindsperre, sløyfer, lekter, samt 18 mm uhøvlet kledning.
2-lags isolérglass. Isolert dør med sylinderlås.
Produktet leveres ubehandlet uten taktekke.

TILLEGGSPRODUKTER:
Se side 91.

SPESIFIKASJONER

Utv. mål: 448x548 cm
Dør: Isolert
Vindu: 2-lags isolérglass, 3-9-3 mm
Vindu, åpningsmål: 57x165, 69x38 cm
Døråpning, mål: 78x191 cm
Dørterskel: Hardtre
Takbord: 19 mm
Takareal: 30,4 m²
Takvinkel: 20,0°
Brutto utv. Areal: 24,6 m²
Bjelkelag: 45x145 mm imp
Vekt: 1100 kg; 1100 kg
Pakke: 650x118x132 cm; 650x118x111 cm
Snølast: 250 kg/m²

Veggtykkelse 160 mm

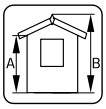

A: 216 cm
B: 326 cm

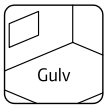

19 mm

Tak over inngangsparti
Se side 91

Palmako **Nordic+ Pernilla** 21,5 m²

ART.NR: 101261
NOBB: 53345925

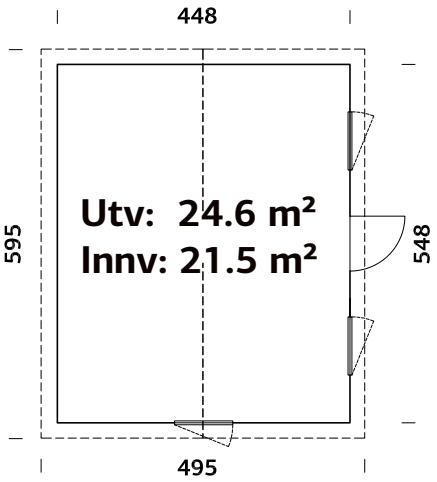

Perfekt som hjemmekontor, utleiehybel, gjestehytte eller et rom til tenåringen som gjerne vil ha mer plass.
Palmako Nordic anneks har et stort åpent rom med selvbærende tak, og som dermed kan inndeles og innredes etter ønske.
Ferdig produserte veggelementer med 44x95 mm reisverk, vindsperre, sløyfer, lekter, samt 18 mm uhøvlet kledning.
2-lags isolérglass. Isolert dør med sylinderlås.
Produktet leveres ubehandlet uten taktekke.

SPESIFIKASJONER

Utv. mål: 448x548 cm
Dør: Isolert
Vindu: 2-lags isolérglass, 3-9-3 mm
Vindu, åpningsmål: 69x38, 69x86 cm
Døråpning, mål: 78x191 cm
Dørterskel: Hardtre
Takbord: 19 mm
Takareal: 30,4 m²
Takvinkel: 20,0°
Brutto utv. Areal: 24,6 m²
Bjelkelag: 45x145 mm imp
Vekt: 1100 kg; 1100 kg
Pakke: 650x118x104 cm; 650x118x124 cm
Snølast: 250 kg/m²

TILLEGGSPRODUKTER:
Se side 91.

Veggtykkelse 160 mm

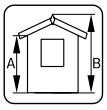

A: 216 cm
B: 326 cm

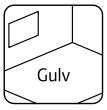

19 mm

Tak over inngangsparti
Se side 91

Se informasjon om priser på side 3 og på katalogens bakside.

Palmako **Nordic+ Takoverbygg inngangsparti**

ART.NR: 108623
NOBB: 56450406

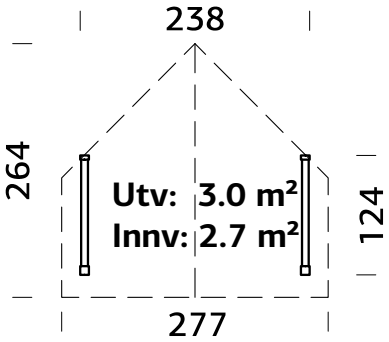

Palmako takoverbygg gir ditt anneks et penere og mer stilfullt inngangsparti, samtidig som det skjermer inngangsdøra for vær og vind.

Passer til Nordic+ Charlotte og Pernilla.

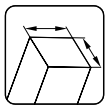

90x90 mm

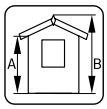

A: 213 cm
B: 288 cm

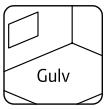

28 mm

SPESIFIKASJONER
Utv. mål: 248x139 cm
Takbord: 19 mm
Takareal: 5,5 m²
Takvinkel: 20,0°

Brutto utv. Areal: 3 m²
Vekt: 315 kg
Pakke: 320x118x43 cm

Palmako **Nordic Vinduer med ramme**

1/1 vindu

ART.NR: 103309
NOBB: 53399897

SPESIFIKASJONER
Mål: 57x165 cm
Vindu: 2-lags isolérglass, 3-9-3 mm
Vekt: 30 kg
Pakke: 120x80x35 cm

1/2 vindu

ART.NR: 103310
NOBB: 53399901

SPESIFIKASJONER
Mål: 57x86 cm
Vindu: 2-lags isolérglass, 3-9-3 mm
Vekt: 30 kg
Pakke: 120x80x35 cm

Dersom du ønsker flere vinduer i ditt Nordic anneks kan du kjøpe ekstra vinduer og felle disse inn i eksisterende veggelementer. Passer til Nordic Ly, Simone, Etta, Annabel, Hedwig og Solveig.

HAGESTUER

Palmako Hagestuer Nova

Nyt livet ute og flytt stuen ut i hagen med Palmako Nova frittstående hagestuer.
Skyvedører og vinduer i glass /aluminium og polykarbonat lysplater i taket gir deg en lys og trivelig utesesong uansett vær, og du kan grille hele året.

MODERNE DESIGN
STORE SKYVEDØRER I GLASS
LIMTRE KONSTRUKSJON
POLYKARBONAT TAKPLATER
ENKEL MONTERING
KAN LEVERES GRUNNMALT HVIT

Palmako Nova hagestuer leveres som byggesett med bærende konstruksjon i pre-kuttet limtre.
Pre-kuttet reisverk og veggpanel med total veggtykkelse på 88 mm.

Monteres på eksisterende eller ny terrasse, alternativt støpt plate.
Låsbare skyvedører med 5 mm herdet sikkerhetsglass og lakkerte aluminiumsprofiler,
som kan åpnes til begge sider.
Vinduer i front over skyvedører.
Polykarbonat lysplater i taket gir et lyst og trivelig miljø.

Hagestuene leveres ubehandlet uten gulv.
Innvendig panel til kledning av bakvegger kjøpes separat etter stil og ønske.

Palmako **Hagestue Nova** 13 / 15 m²

ART.NR: 108593
NOBB: 56450815

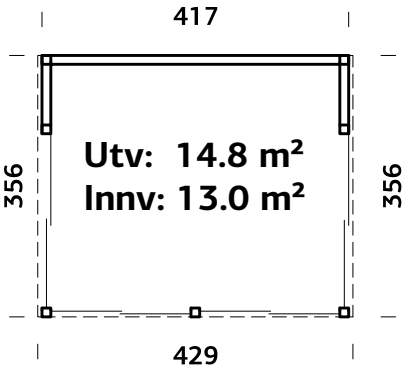

SPESIFIKASJONER

Utv. mål: 417x356 cm
Skyvedør: Herdet glass, 5 mm
Vindu: 2-lags isolérglass 3-9-3 mm
Fast vindu, mål: 90x42 cm
Tak: Polykarbonat
Takareal: 16,5 m²
Takvinkel: 8,9˚
Brutto utv. Areal: 14,8 m²

Vekt: 360 kg; 120 kg; 644 kg
Pakke: 290x121x57 cm; 393x115x18 cm; 445x118x60 cm

ART.NR: 108589, 109021
Vekt: 682 kg; 682 kg
Pakke: 445x118x50 cm; 445x118x50 cm

Veggtykkelse 88 mm

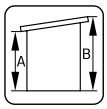

A: 225 cm
B: 282 cm

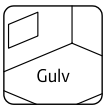

Ikke inkludert

Palmako **Hagestue Nova** 13 / 15 m²
hvitgrunnet

ART.NR: 109022
NOBB: 57231773

Palmako **Hagestue Nova** 13 / 15 m²
Kit u/dører

ART.NR: 108589
NOBB: 57231803

Palmako **Hagestue Nova** 13 / 15 m²
Kit u/dører hvitgrunnet

ART.NR: 109021
NOBB: 57231841

Palmako **Hagestue Nova** 17,8 / 20 m²

ART.NR: 108601
NOBB: 56450826

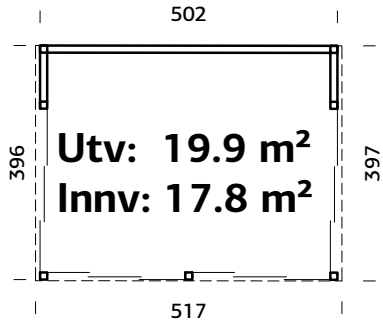

SPESIFIKASJONER

Utv. mål: 502x396 cm
Skyvedør: Herdet glass, 5 mm
Vindu: 2-lags isolérglass 3-9-3 mm
Fast vindu, mål: 101x50 cm
Tak: Polykarbonat
Takareal: 21,3 m²
Takvinkel: 9,2°
Brutto utv. Areal: 19,9 m²

Vekt: 400 kg; 795 kg; 140 kg
Pakke: 290x121x57 cm; 600x118x46 cm; 434x115x20 cm

ART.NR: 108597, 109023
Vekt: 795 kg
Pakke: 600x118x46 cm

Veggtykkelse 88 mm

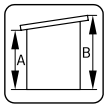

A: 225 cm
B: 290 cm

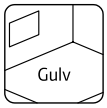

Ikke inkludert

Palmako **Hagestue Nova** 17,8 / 20 m²
hvitgrunnet

ART.NR: 109024
NOBB: 57231784

Palmako **Hagestue Nova** 17,8 / 20 m²
Kit u/dører

ART.NR: 108597
NOBB: 57231818

Palmako **Hagestue Nova** 17,8 / 20 m²
Kit u/dører hvitgrunnet

ART.NR: 109023
NOBB: 57231856

Se informasjon om priser på side 3 og på katalogens bakside.

Palmako **Hagestue Nova** 21,5 / 25 m²

ART.NR: 108609
NOBB: 56450834

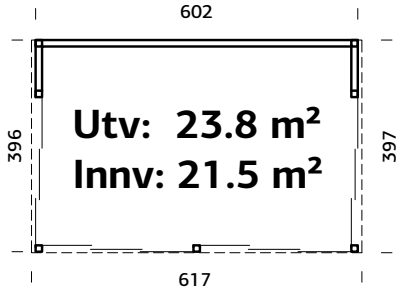

SPESIFIKASJONER

Utv. mål: 602x396 cm
Skyvedør: Herdet glass, 5 mm
Vindu: 2-lags isolérglass 3-9-3 mm
Fast vindu, mål: 126x50 cm
Tak: Polykarbonat
Takareal: 26,0 m²
Takvinkel: 9,2°
Brutto utv. Areal: 23,8 m²

Vekt: 400 kg; 160 kg; 877,5 kg
Pakke: 290x121x57 cm; 434x115x21 cm; 650x118x51 cm

ART.NR: 108605, 109025
Vekt: 877,5 kg
Pakke: 650x118x51 cm

Veggtykkelse 88 mm

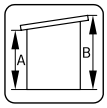

A: 225 cm
B: 290 cm

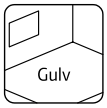

Ikke inkludert

Palmako **Hagestue Nova** 21,5 / 25 m²
hvitgrunnet

ART.NR: 109026
NOBB: 57231792

Palmako **Hagestue Nova** 21,5 / 25 m²
Kit u/dører

ART.NR: 108605
NOBB: 57231822

Palmako **Hagestue Nova** 21,5 / 25 m²
Kit u/dører hvitgrunnet

ART.NR: 109025
NOBB: 57231860

Palmako **Hagestue Emilia i glass/tre** 5,4 m²

ART.NR: 108996
NOBB: 57233434

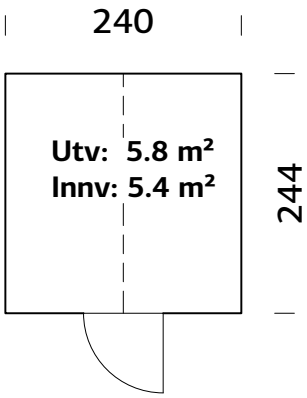

Åpningsbart takvindu

Hagestue, lysthus eller drivhus. Kjært barn har mange navn. I våre hagestuer i glass kan du dyrke dine egne grønnsaker, nyte en kopp kaffe, slappe av i en hektisk hverdag, eller alt på en gang.

OVERFLATEBEHANDLING

GYVPI
Trykkimpregnert Vintage

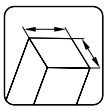

Veggtykkelse 44x95 mm

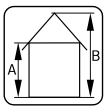

A: 159 cm
B: 283 cm

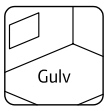

Ikke inkludert

SPESIFIKASJONER

Utv. mål: 240x244 cm
Dør: Herdet glass, 4 mm
Vindu / Tak: Herdet glass, 4 mm
Takareal: 8,4 m²
Takvinkel: 45,0°
Brutto utv. Areal: 5,8 m²
Vekt: 440 kg
Pakke: 351x118x39 cm

Se informasjon om priser på side 3 og på katalogens bakside.

Palmako **Hagestue Emilia i glass/tre** 8,2 m²

ART.NR: 108999
NOBB: 57233472

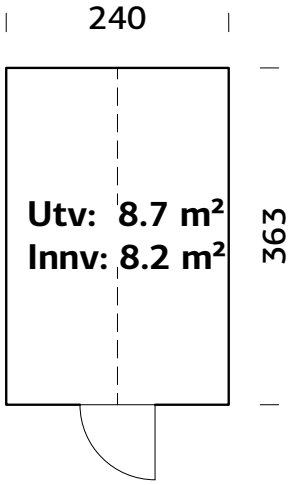

Åpningsbart takvindu

Hagestue, lysthus eller drivhus. Kjært barn har mange navn. Emilia 8,2 m² for deg som ønsker mer plass. Dyrk dine egne grønnsaker, nyt en kopp kaffe, slapp av i en hektisk hverdag, eller alt på en gang.

OVERFLATEBEHANDLING

GYVPI
Trykkimpregnert Vintage

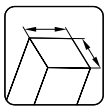

Veggtykkelse 44x95 mm

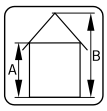

A: 159 cm
B: 283 cm

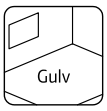

Ikke inkludert

SPESIFIKASJONER

Utv. mål: 240x363 cm
Dør: Herdet glass, 4 mm
Vindu / Tak: Herdet glass, 4 mm
Takareal: 12,5 m²
Takvinkel: 45,0˚
Brutto utv. Areal: 8,7 m²
Vekt: 600 kg
Pakke: 383x118x39 cm

Palmako **Hagestue Emilia i glass/tre** 13,8 m²

NYHET

ART.NR: 109532
NOBB: 58076563

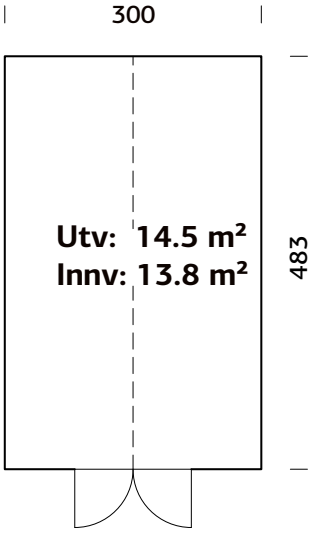

Åpningsbart takvindu

Stort og romslig hagestue, lysthus eller drivhus, med plass til en god sittegruppe om man vil. I våre hagestuer i glass kan du dyrke dine egne grønnsaker, nyte en kopp kaffe, slappe av i en hektisk hverdag, eller alt på en gang.

OVERFLATEBEHANDLING

GYVPI
Trykkimpregnert Vintage

SPESIFIKASJONER

Utv. mål: 300x483 cm
Dør: Herdet glass, 4 mm
Vindu / Tak: Herdet glass, 4 mm
Takareal: 19,1 m²

Takvinkel: 39,0°
Brutto utv. Areal: 14,5 m²
Vekt: 950 kg
Pakke: 600x118x32,5 cm

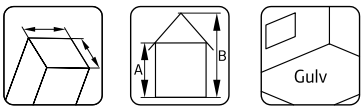

Veggtykkelse 44x95 mm | **A: 159 cm B: 288 cm** | **Ikke inkludert**

Hagestuer

Palmako **Bod til Emilia hagestuer**

NYHET

ART.NR: 109394
NOBB: 58076578

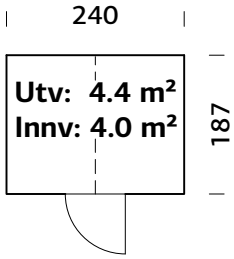

Passer som forlengelse til Emilia 5,4 og 8,2. Utmerket til oppbevaring av redskaper og annet hageutstyr.

OVERFLATEBEHANDLING

GYVPI
Trykkimpregnert Vintage

SPESIFIKASJONER

Utv. mål: 240x187 cm
Døråpning, mål: 68x183 cm
Takbord: 19 mm
Takareal: 6,5 m²

Takvinkel: 45,0°
Brutto utv. Areal: 4,4 m²
Vekt: 320 kg
Pakke: 320x118x52 cm

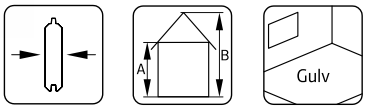

18 mm | **A: 160 cm B: 288 cm** | **Ikke inkludert**

Se informasjon om priser på side 3 og på katalogens bakside.

Palmako **Hagestue Lisa** 19,4 m²

ART.NR: 101749
NOBB: 54375837

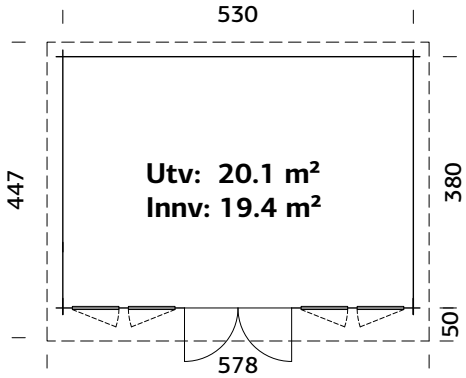

SPESIFIKASJONER

Mål på tømmer: 550x400 cm
Dør: 2-lags herdet isolérglass 4-9-4 mm
Vindu: 2-lags isolérglass 3-6-3 mm
Vindu, åpningsmål: 60x111 cm
Døråpning, mål: 151x175 cm
Dørterskel: lav, terskelplate med rustfritt stål

Takbord: 19 mm
Takareal: 25,4 m²
Takvinkel: 5,2˚
Brutto utv. Areal: 20,1 m²
Bjelkelag: 60x80 mm imp
Vekt: 1545 kg
Pakke: 600x118x85 cm

Romslig og koselig laftet hagestue med store glassflater som slipper inn mye lys.
2-lags isolérglass.
Inkluderer sprosser for dør og vindu.
Produktet leveres ubehandlet uten taktekke.

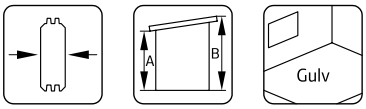

Veggtykkelse 44 mm | **A: 200 cm B: 234 cm** | **19 mm**

Hagestuen kan valgfritt monteres med eller uten sprosser.

Palmako **Hagestue Lisa** 14,2 m²

ART.NR: 102197
NOBB: 54375822

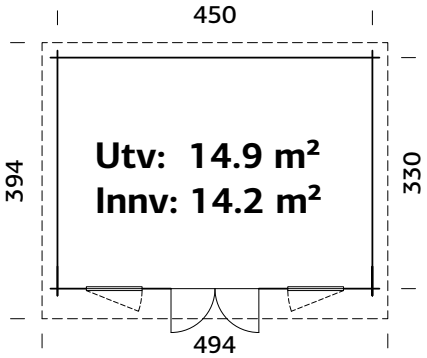

Hagestuen kan valgfritt monteres med eller uten sprosser.

SPESIFIKASJONER

Mål på tømmer: 470x350 cm
Dør: 2-lags herdet isolérglass 4-9-4 mm
Vindu: 2-lags isolérglass 3-6-3 mm
Vindu, åpningsmål: 60x111 cm
Døråpning, mål: 151x175 cm
Dørterskel: lav, terskelplate med rustfritt stål
Takbord: 19 mm
Takareal: 19,2 m²
Takvinkel: 4,0°
Brutto utv. Areal: 14,9 m²
Bjelkelag: 45x70 mm imp
Vekt: 1265 kg
Pakke: 600x118x76 cm

Koselig laftet hagestue med store glassflater som slipper inn mye lys.
2-lags isolérglass.
Inkluderer sprosser for dør og vindu.
Produktet leveres ubehandlet uten taktekke.

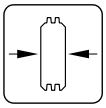

Veggtykkelse 44 mm

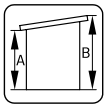

A: 211 cm
B: 239 cm

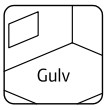

19 mm

Se informasjon om priser på side 3 og på katalogens bakside.

Palmako **Hagestue Heidi** 19,7 m²

ART.NR: 106370
NOBB: 53110165

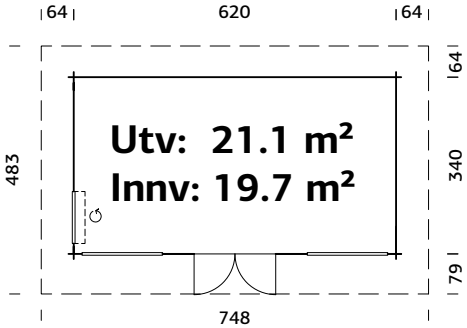

SPESIFIKASJONER

Mål på tømmer: 640x360 cm
Dør: 2-lags herdet isolérglass 4-9-4 mm
Vindu: 2-lags isolérglass 3-9-3 mm
Vindu, åpningsmål: 82x198 cm
Fast vindu, mål: 148x203 cm
Døråpning, mål: 148x203cm
Dørterskel: lav, terskelplate med rustfritt stål

Takbord: 19 mm
Takareal: 36,5 m²
Takvinkel: 9,2°
Brutto utv. Areal: 21,1 m²
Bjelkelag: 45x70 mm imp
Vekt: 1300 kg; 1100 kg; 650 kg
Pakke: 600x118x63 cm; 745x118x56 cm; 165x90x220 cm

Stor og flott hagehytte i kraftig 70 mm laftede tømmervegger.
Store glassflater slipper inn mye lys.
2-lags isolérglass.
Produktet leveres ubehandlet uten taktekke.

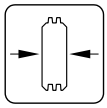

Veggtykkelse 70 mm

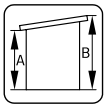

A: 229 cm
B: 302 cm

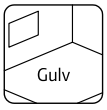

28 mm

Palmako **Hagestue Caroline** 10,2 m²

ART.NR: 109503
NOBB: 60006644

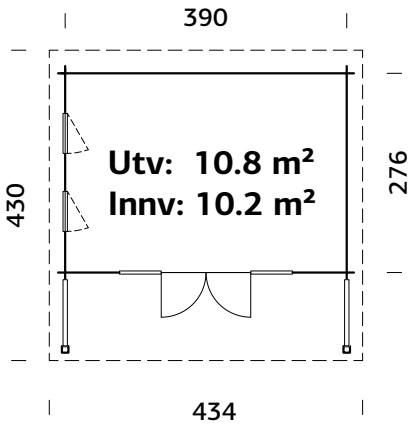

SPESIFIKASJONER

Mål på tømmer: 410x296 cm
Dør/vindu glass: Herdet isolérglass 4-9-4 mm
Vindu, åpningsmål: 44x157 cm
Døråpning, mål: 120x183 cm
Dørterskel: lav, terskelplate med rustfritt stål

Takbord: 19 mm
Takareal: 17,7 m²
Takvinkel: 3,5˚
Brutto utv. Areal: 10,8 m²
Bjelkelag: 45x70 mm imp
Vekt: 1360 kg
Pakke: 445x118x120 cm

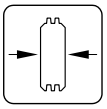

Veggtykkelse 44 mm

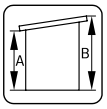

A: 228 cm
B: 257 cm

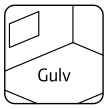

Inkludert 19 mm

Palmako **Hagestue Caroline** 14,5 m²

ART.NR: 108981
NOBB: 60006654

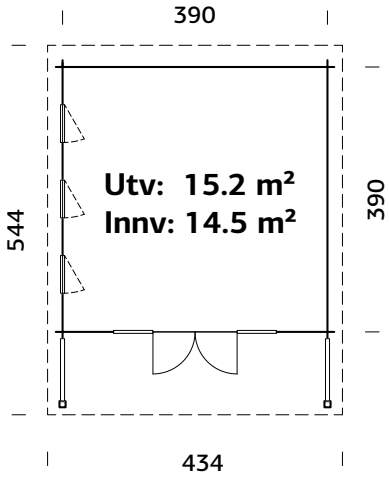

SPESIFIKASJONER

Mål på tømmer: 410x410 cm
Dør/vindu glass: Herdet isolérglass 4-9-4 mm
Vindu, åpningsmål: 44x157 cm
Døråpning, mål: 120x183 cm
Dørterskel: lav, terskelplate med rustfritt stål

Takbord: 19 mm
Takareal: 23,2 m²
Takvinkel: 2,4˚
Brutto utv. Areal: 15,2 m²
Bjelkelag: 45x70 mm imp
Vekt: 1620 kg
Pakke: 600x118x95 cm

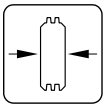

Veggtykkelse 44 mm

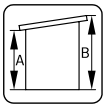

A: 228 cm
B: 257 cm

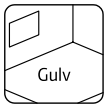

Inkludert 19 mm

Se informasjon om priser på side 3 og på katalogens bakside.

Palmako **Hagestue Caroline** 20,2 m²

ART.NR: 109490
NOBB: 60006656

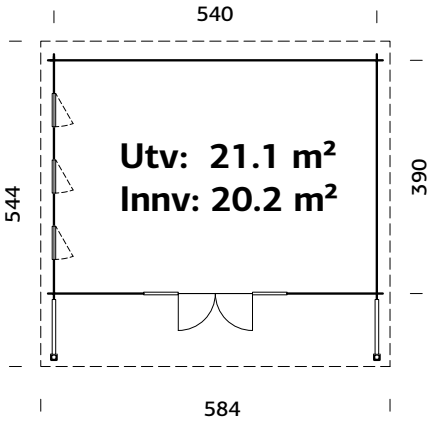

SPESIFIKASJONER

Mål på tømmer: 560x410 cm
Dør/vindu glass: Herdet isolérglass 4-9-4 mm
Vindu, åpningsmål: 44x157 cm
Døråpning, mål: 120x183 cm
Dørterskel: lav, terskelplate med rustfritt stål

Takbord: 19 mm
Takareal: 30,5 m²
Takvinkel: 2,4°
Brutto utv. Areal: 21,1 m²
Bjelkelag: 45x70 mm imp
Vekt: 2020 kg
Pakke: 600x118x119 cm

Caroline er en serie moderne hagestuer med flatt tak, vinduer med flyttbare sjalusier, doble dører i front, samt skjemet, overbygget terrasse.

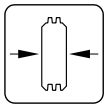

Veggtykkelse 44 mm

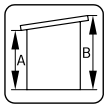

A: 228 cm
B: 257 cm

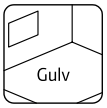

Inkludert 19 mm

Alle Caroline modeller leveres med sjalusier på skinner som kan flyttes sideveis etter ønske

Hagehytter i luft

HAGEHYTTER I LAFT

Lafting
En gammel og tradisjonsrik byggemåte

Lafteverk eller laft er en type bærekonstruksjon som fra vikingtiden og fram til midten av 1800-tallet var den dominerende måten å bygge trehus på i Norge. Lafteverket består av tømmerstokker som legges horisontalt og stables oppå hverandre. Stokkene krysslegges så de ligger i samme nivå i to parallelle vegger, mens stokkene i de to mellomliggende veggene ligger en halv stokkhøyde høyere.

De første kjente eksemplene på laftekonstruksjoner i Norge er fra vikingtiden, og det finnes bevarte laftehus fra 1100-årene. Byggemåten regnes for å være innført til Skandinavia i vikingtiden fra barskogområdene i Øst-Europa, hvor de er påvist at den fantes allerede i forhistorisk tid.

Byggemåten er fortsatt populær først og fremst til hytter, og rundtømmer er i de fleste tilfeller erstattet med maskinlaftede tømmerstokker med laftespor. Palmakos laftede hytter og hagehus er maskinlaftet, og du monterer de enkelt selv.

Bygg en tradisjonsrikt og koselig hytte i hagen til glede og nytte.

Scan QR koden og se vår monteringsvideo for Palmako laftede hytter

Palmako **Hytte Claudia** 19,4 m²

ART.NR: 102387
NOBB: 53349134

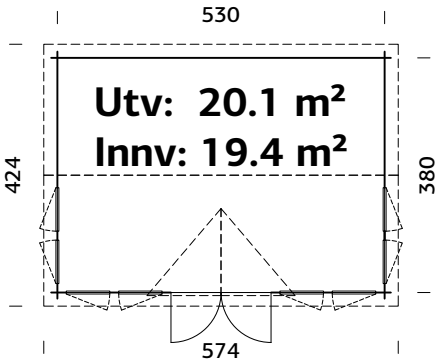

SPESIFIKASJONER

Mål på tømmer: 550x400 cm
Dør: 2-lags isolérglass 3-6-3 mm
Vindu: 2-lags isolérglass, 3-6-3 mm
Vindu, åpningsmål: 60x111 cm
Døråpning, mål: 151x175 cm
Dørterskel: lav, terskelplate med rustfritt stål

Takbord: 19 mm
Takareal: 29,6 m²
Takvinkel: 35,2°
Brutto utv. Areal: 20,1 m²
Bjelkelag: 60x80 mm imp
Vekt: 1745 kg
Pakke: 600x118x98 cm

Stor og sjarmerende hagestue med plass til hele familien.
Store glassflater slipper inn mye lys og gir en lys og trivelig atmosfære.
Leveres ubehandlet uten taktekke.

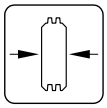

Veggtykkelse 44 mm

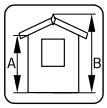

A: 222 cm
B: 363 cm

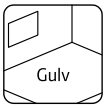

19 mm

Se informasjon om priser på side 3 og på katalogens bakside.

Palmako **Hytte Claudia** 11,5 m²

ART.NR: 102519
NOBB: 53349126

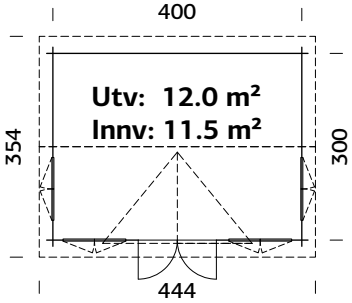

Sjarmerende hagestue med store glassflater som slipper inn mye lys.
Leveres ubehandlet uten taktekke.

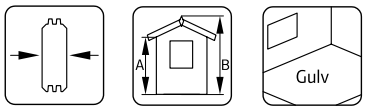

Veggtykkelse 34 mm | **A: 234 cm B: 347 cm** | **19 mm**

SPESIFIKASJONER
Mål på tømmer: 420x320 cm
Dør: Uisolert, 4 mm glass
Vindu: 4 mm glass
Vindu, åpningsmål: 90x123 cm
Døråpning, mål: 114x186 cm
Dørterskel: lav, terskelplate med rustfritt stål
Takbord: 19 mm
Takareal: 21 m²
Takvinkel: 35,2˚
Brutto utv. Areal: 12 m²
Bjelkelag: 60x80 mm imp
Vekt: 1134 kg
Pakke: 445x118x83 cm

Palmako **Hytte Klara** 17,0 m²

ART.NR: 102130
NOBB: 53349463

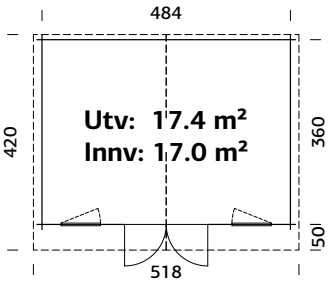

Produktet leveres ubehandlet uten taktekke.
Gulvsett kjøpes separat.

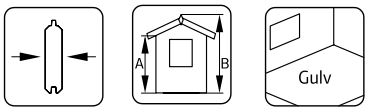

Veggtykkelse 28 mm | **A: 182 cm B: 247 cm** | **NB! Gulvsett kjøpes separat! 19 mm**

SPESIFIKASJONER
Mål på tømmer: 504x380 cm
Dør: Uisolert, 4 mm glass
Vindu: 4 mm glass
Vindu, åpningsmål: 66x89 cm
Døråpning, mål: 139x175 cm
Dørterskel: lav, terskelplate med rustfritt stål
Takbord: 16 mm
Takareal: 22,4 m²
Takvinkel: 14,6˚
Brutto utv. Areal: 17,4 m²
Vekt: 845 kg
Pakke: 600x118x50 cm

Gulvsett Klara 17,0 m²

ART.NR: 103062
NOBB: 53349380

Bjelkelag: 45x70 mm imp
Gulvbord: 19 mm
Vekt: 205 kg
Pakke: 300x59x44 cm

Palmako **Hytte Irene** 13,9 m²

ART.NR: 102331
NOBB: 54375315

Koselig laftet hytte med store vinduer og dører som gir mye lys.
Polykarbonat i deler av taket gir et lyst og trivelig innemiljø.
Alle vinduer kan åpnes.
Produktet leveres ubehandlet uten taktekke.

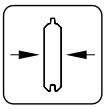

Veggtykkelse 34 mm

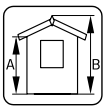

A: 205 cm
B: 268 cm

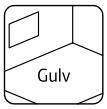

19 mm

SPESIFIKASJONER

Mål på tømmer: 400x400 cm
Dør: Uisolert, 4 mm glass
Vindu: 4 mm glass
Vindu, åpningsmål: 90x134 cm
Døråpning, mål: 114x186 cm
Dørterskel: lav, terskelplate med rustfritt stål

Takbord: 16 mm
Takareal: 24,4 m²
Takvinkel: 18,6°
Brutto utv. Areal: 14,4 m²
Bjelkelag: 45x70 mm imp
Vekt: 995 kg
Pakke: 600x118x69 cm

Se informasjon om priser på side 3 og på katalogens bakside.

Polykarbonat i taket gir mye lys og en trivelig atmosfære.

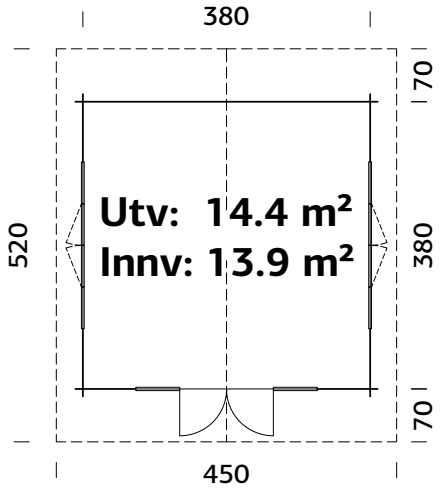

Palmako **Hytte Helena** 15,1 m²

ART.NR: 102318
NOBB: 53348820

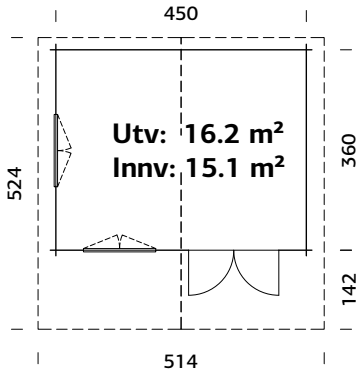

Kraftig 70 mm laftet tømmerhytte.
2-lags isolérglass.
Produktet leveres ubehandlet uten taktekke.

SPESIFIKASJONER

Mål på tømmer: 470x380 cm
Dør: 2-lags isolérglass 3-9-3 mm
Vindu: 2-lags isolérglass 3-9-3 mm
Vindu, åpningsmål: 117x92 cm
Døråpning, mål: 151x183 cm
Dørterskel: lav, terskelplate med rustfritt stål
Takbord: 19 mm
Takareal: 27,6 m²
Takvinkel: 15,4°
Brutto utv. Areal: 16,2 m²
Bjelkelag: 60x80 mm imp
Vekt: 1995 kg
Pakke: 600x118x99 cm

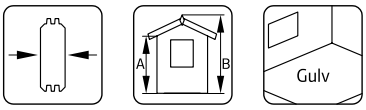

Veggtykkelse 70 mm | **A: 216 cm B: 285 cm** | **19 mm**

Palmako **Hytte Helena** 18,6 m²

ART.NR: 102511
NOBB: 53349032

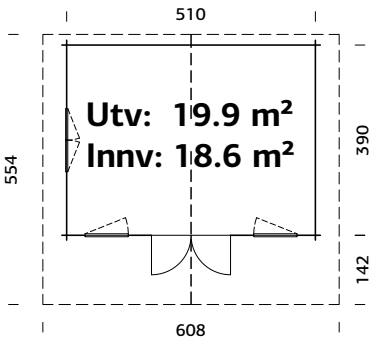

Kraftig 70 mm laftet tømmerhytte.
2-lags isolérglass.
Produktet leveres ubehandlet uten taktekke.

SPESIFIKASJONER

Mål på tømmer: 530x410 cm
Dør: 2-lags isolérglass 3-9-3 mm
Vindu: 2-lags isolérglass 3-9-3 mm
Vindu, åpningsmål: 76x92 cm, 117x92 cm
Døråpning, mål: 151x183 cm
Dørterskel: lav, terskelplate med rustfritt stål
Takbord: 19 mm
Takareal: 34,7 m²
Takvinkel: 16,6°
Brutto utv. Areal: 19,9 m²
Bjelkelag: 60x80 mm imp
Vekt: 1345 kg; 1155 kg
Pakke: 600x118x76 cm; 600x118x53 cm

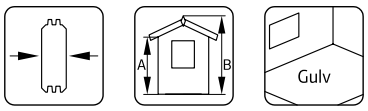

Veggtykkelse 70 mm | **A: 216 cm B: 290 cm** | **19 mm**

Se informasjon om priser på side 3 og på katalogens bakside.

Palmako **Hytte Helena** 24,6 m²

ART.NR: 102515
NOBB: 53349043

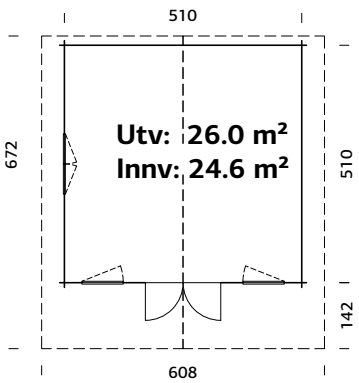

Stor og romslig tømmerhytte i 70 mm laft.
2-lags isolérglass.
Produktet leveres ubehandlet uten taktekke.

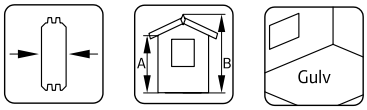

Veggtykkelse 70 mm | **A: 216 cm B: 290 cm** | **19 mm**

SPESIFIKASJONER

Mål på tømmer: 530x530 cm
Dør: 2-lags isolérglass 3-9-3 mm
Vindu: 2-lags isolérglass 3-9-3 mm
Vindu, åpningsmål: 76x92 cm, 117x92 cm
Døråpning, mål: 151x183 cm
Dørterskel: lav, terskelplate med rustfritt stål
Takbord: 19 mm
Takareal: 42,2 m²
Takvinkel: 16,7°
Brutto utv. Areal: 26,0 m²
Bjelkelag: 60x80 mm imp
Vekt: 1597 kg; 1305 kg
Pakke: 670x118x76 cm; 600x118x56 cm

Palmako **Hytte Susanna** 16,4 m²

ART.NR: 102469
NOBB: 53348846

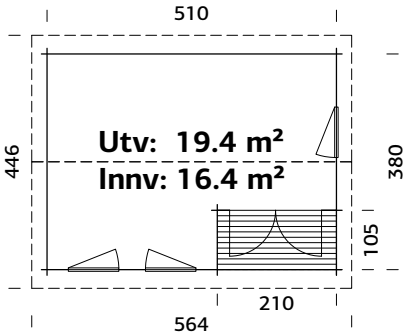

Kan bygges speilvendt!
Terrassebord leveres trykkimpregnert.

Produktet leveres ubehandlet uten taktekke.

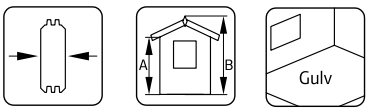

Veggtykkelse 44 mm | **A: 205 cm B: 278 cm** | **19 mm**

SPESIFIKASJONER

Mål på tømmer: 530x400 cm
Terrasse: 210x104 cm
Dør: 2-lags isolérglass 3-9-3 mm
Vindu: 2-lags isolérglass 3-9-3 mm
Vindu, åpningsmål: 76x87 cm
Døråpning, mål: 151x186 cm
Dørterskel: lav, terskelplate med rustfritt stål
Takbord: 19 mm
Takareal: 26,1 m²
Takvinkel: 18,5°
Brutto utv. Areal (Inkl. Terrasse): 19,4 m²
Bjelkelag: 60x80 mm imp
Vekt: 1645 kg
Pakke: 600x118x86 cm

Palmako **Hytte Emma** 10,4+4,2 m²

ART.NR: 101885
NOBB: 53349100

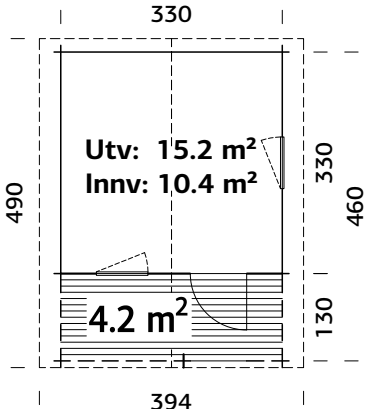

Terrassebord leveres trykkimpregnert.
Skodder og terrasse er inkludert.
Produktet leveres ubehandlet uten taktekke.

SPESIFIKASJONER

Mål på tømmer: 350x350(480)
Terrasse: 330x130 cm
Dør: Uisolert, 4 mm glass
Vindu: 4 mm glass
Vindu, åpningsmål: 66x89 cm

Døråpning, mål: 73x175 cm
Dørterskel: lav, terskelplate med rustfritt stål
Takbord: 19 mm
Takareal: 20,0 m²
Takvinkel: 17,6˚

Brutto utv. Areal (Inkl. Terrasse): 15,2 m²
Bjelkelag: 45x70 mm imp
Vekt: 1145 kg
Pakke: 600x118x63 cm

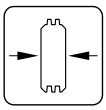

Veggtykkelse 34 mm

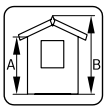

A: 205 cm
B: 257 cm

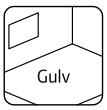

19 mm

Palmako **Hytte Emma** 14,2 m²

ART.NR: 102339
NOBB: 54375141

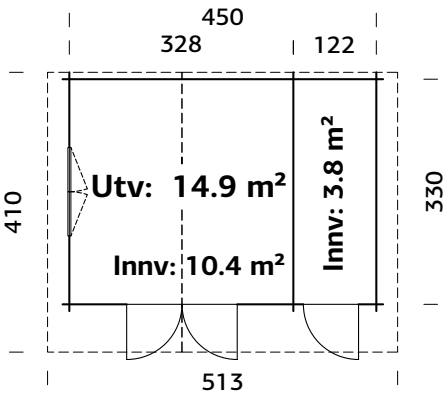

Koselig laftet hytte med praktisk sidebod.
Produktet leveres ubehandlet uten taktekke.
Kan bygges speilvendt.

SPESIFIKASJONER

Mål på tømmer: 470x350 cm
Dør: Uisolert, 4 mm glass
Vindu: 4 mm glass
Vindu, åpningsmål: 119x89 cm
Døråpning, mål: 73x164 cm, 151x175 cm

Dørterskel: lav, terskelplate med rustfritt stål
Takbord: 19 mm
Takareal: 22,3 m²
Takvinkel: 14,7˚

Brutto utv. Areal: 14,9 m²
Bjelkelag: 45x70 mm imp
Vekt: 1245 kg
Pakke: 600x118x75 cm

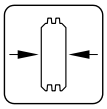

Veggtykkelse 34 mm

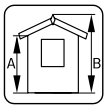

A: 205 cm
B: 268 cm

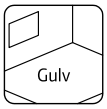

19 mm

Se informasjon om priser på side 3 og på katalogens bakside.

VI PRODUSERER HYTTA DU DRØMMER OM

Fra idé til virkelighet

Vi tilbyr maskinlaftede hytter med veggtykkelser på 44 mm og 70 mm produsert av heltre, samt 88 mm, 114 mm og 134 mm produsert av limtre.

På side 116 – 119 finner du et lite utvalg av modeller og idéene som er tilgjengelige. Ved hjelp av våre arkitekter kan vi skreddersy ditt eget spesifikke design, krav og ønsker. Fasadetegninger og plantegninger utarbeides og leveres dersom det er nødvendig med byggetillatelse.

Vi kan tilby komplette byggesett inkludert alle ønskede komponenter som dører, vinduer, trapper etc.
Alle hytter kan leveres med dører og vinduer i flere kvaliteter, fra enklere utførelse til bolighuskvalitet.

Vi kan også levere kun laftet tømmerkasse med eller uten gulv og tak, kun med utsparringer for dører og viduer slik at du selv kan montere ønskede dører og vinduer og andre komponenter fra lokal leverandør.

Til hvert hus leverer vi detaljerte spesifikasjoner og monteringstegninger. Alle deler er merket for å forenkle monteringen. Spør oss om ytterligere informasjon.

Individuelle modifikasjoner for våre eksisterende hyttemodellene som kan finnes på er også mulig!

Se mer under Hytter, Laft og Tømmerhus på **www.palmako.no**.
Vi håper du tar kontakt med oss dersom du har en visjon vi skal hjelpe deg med.
Sammen vil vi forsøke å finne den beste løsningen!

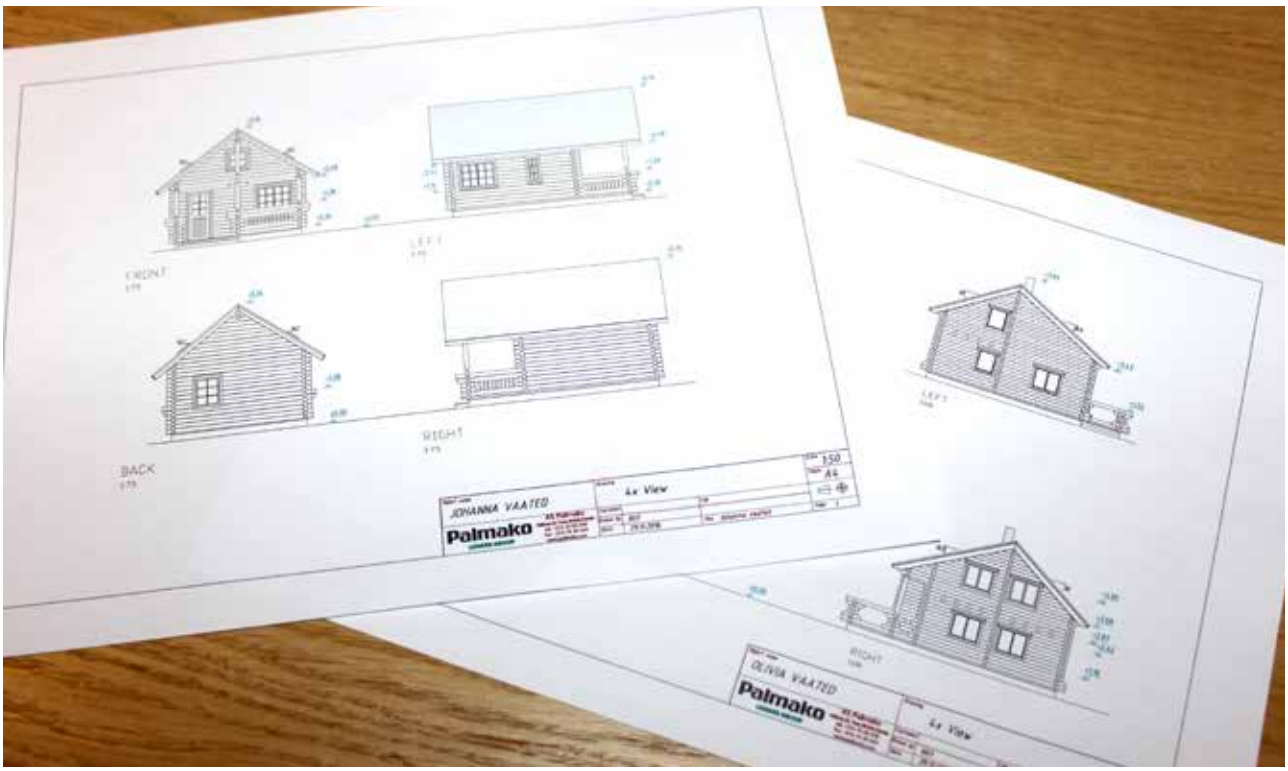

Palmako **Hytte Sandra** 29,9 m²

ART.NR: 106214
NOBB: 54375932

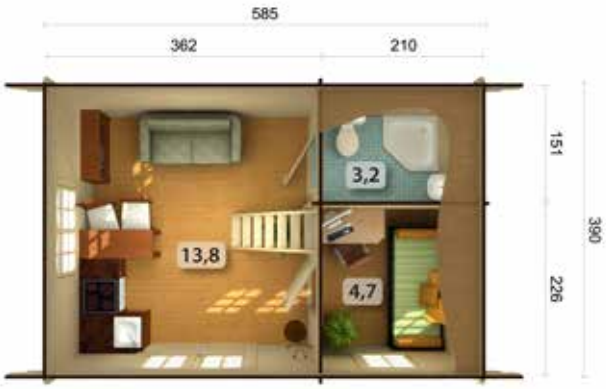

SPESIFIKASJONER

Mål på tømmer: 605x410 cm
Dør: 2-lags isolérglass 3-9-3 mm
Vindu: 2-lags isolérglass 3-9-3 mm
Vindu, åpningsmål: 66x111 cm, 76x87 cm, 117x87 cm
Døråpning, mål: 73x186 cm, 151x186 cm
Dørterskel: lav, terskelplate med rustfritt stål

Takbord: 19 mm
Takareal: 37,7 m²
Takvinkel: 32,1°
Brutto utv. Areal: 22,8 m²
Bjelkelag: 60x80 mm imp
Vekt: 1300 kg; 1000 kg
Pakke: 600x118x87 cm; 685x118x54 cm

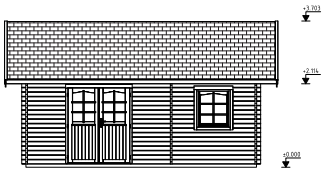

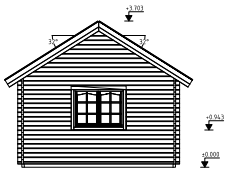

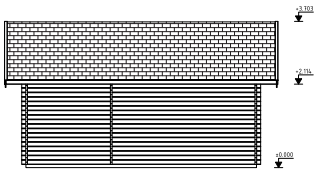

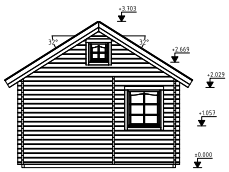

Romslig og koselig laftet hytte med stort bruksareal.
3 rom i 1.etg + hems i 2.etg.
2-lags isolérglass. Kraftige takbjelker i limtre.
Inkluderer sprosser for dør og vindu.
Produktet leveres ubehandlet uten taktekke.

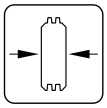

Veggtykkelse 44 mm

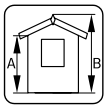

A: 239 cm
B: 370 cm

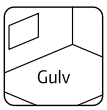

19 mm

Se informasjon om priser på side 3 og på katalogens bakside.

Palmako **Hytte Anna** 26,8+1,9 m²

ART.NR: 106399
NOBB: 54375977

SPESIFIKASJONER

Mål på tømmer: 790x420 cm
Dør/vindu glass: Herdet isolérglass 4-9-4 mm
Vindu, åpningsmål: 117x145 cm
Døråpning, mål: 73x145 cm, 151x195 cm
Dørterskel: lav, terskelplate med rustfritt stål

Takbord: 19 mm
Takareal: 39,7 m²
Takvinkel: 17,5°
Brutto utv. Areal: 30,8 m²
Bjelkelag: 45x70 mm imp
Vekt: 1550 kg; 1550 kg; 450 kg
Pakke: 600x118x89 cm; 830x118x52 cm; 170x100x210 cm

Romslig laftet hytte med stort bruksareal.
2 rom og overbygget inngangsparti.
2-lags isolérglass. Kraftige takbjelker i limtre.
Inkluderer sprosser for dør og vindu.
Produktet leveres ubehandlet uten taktekke.

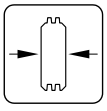

Veggtykkelse 70 mm

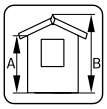

A: 229 cm
B: 297 cm

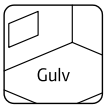

28 mm

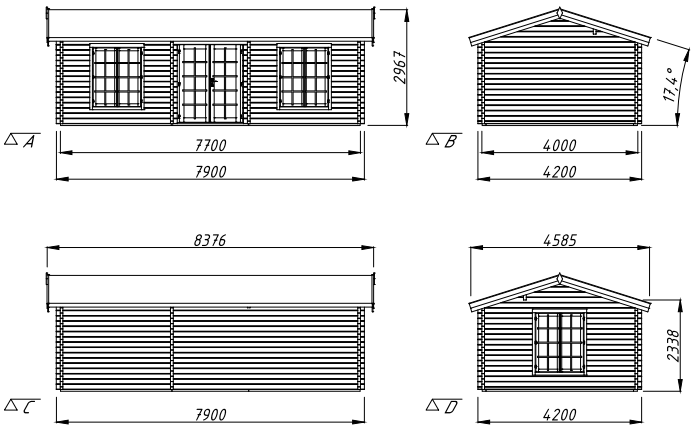

Palmako **Hytte Emily** 39,2 m²

ART.NR: 106569
NOBB: 54375943

SPESIFIKASJONER

Mål på tømmer: 660x780 cm
Dør/vindu glass: 2-lags isolérglass 3-9-3 mm
Vindu, åpningsmål: 42x42 cm, 76x92 cm, 117x92 cm
Døråpning, mål: 73x195 cm
Dørterskel: lav, terskelplate med rustfritt stål

Takbord: 19 mm
Takareal: 53,9 m²
Takvinkel: 15,8˚
Brutto utv. Areal: 42,0 m²
Bjelkelag: 60x80 mm imp
Vekt: 1400 kg; 1550 kg; 1100 kg; 500 kg
Pakke: 600x118x82 cm; 600x118x89 cm; 600x118x50 cm, 215x118x95 cm

Stor laftet hytte med 4 rom.
2-lags isolérglass. Kraftige takbjelker i limtre.
Inkluderer sprosser for dør og vindu.
Produktet leveres ubehandlet uten taktekke.

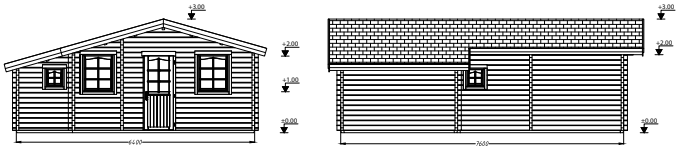

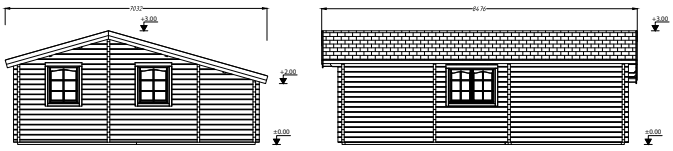

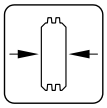

Veggtykkelse 70 mm

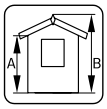

A: 230 cm
B: 310 cm

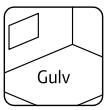

28 mm

Se informasjon om priser på side 3 og på katalogens bakside.

Palmako **Hytte Emily** 40,1+5,2 m²

ART.NR: 106566
NOBB: 54375962

SPESIFIKASJONER

Mål på tømmer: 590x570 cm
Dør/vindu glass: 2-lags isolérglass 3-9-3 mm
Vindu, åpningsmål: 42x42 cm, 76x92 cm, 117x92 cm
Døråpning, mål: 73x195 cm
Dørterskel: lav, terskelplate med rustfritt stål

Takbord: 19 mm
Takareal: 41,9 m²
Takvinkel: 24,8˚
Brutto utv. Areal: 31,4 m²
Bjelkelag: 60x80 mm imp
Vekt: 1300 kg; 1500 kg; 400 kg; 400 kg
Pakke: 600x118x78 cm; 600x118x86 cm; 210x118x70 cm; 360x118x35 cm

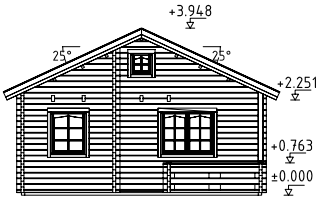

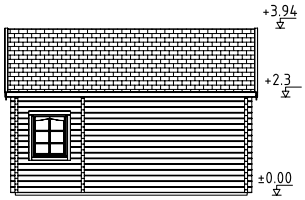

Koselig laftet hytte med mye brukareal, inkludert hems i 2.etg. og overbygget terrasse i front.
2-lags isolérglass. Kraftige takbjelker i limtre.
Inkluderer sprosser for dør og vindu.
Produktet leveres ubehandlet uten taktekke.

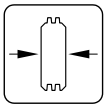

Veggtykkelse 70 mm

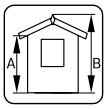

A: 256 cm
B: 395 cm

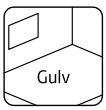

28 mm

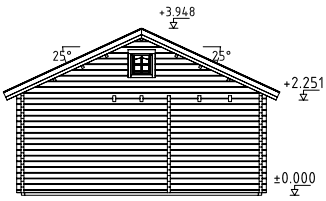

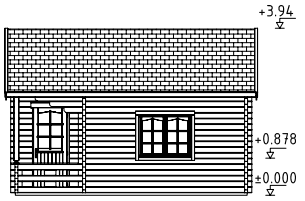

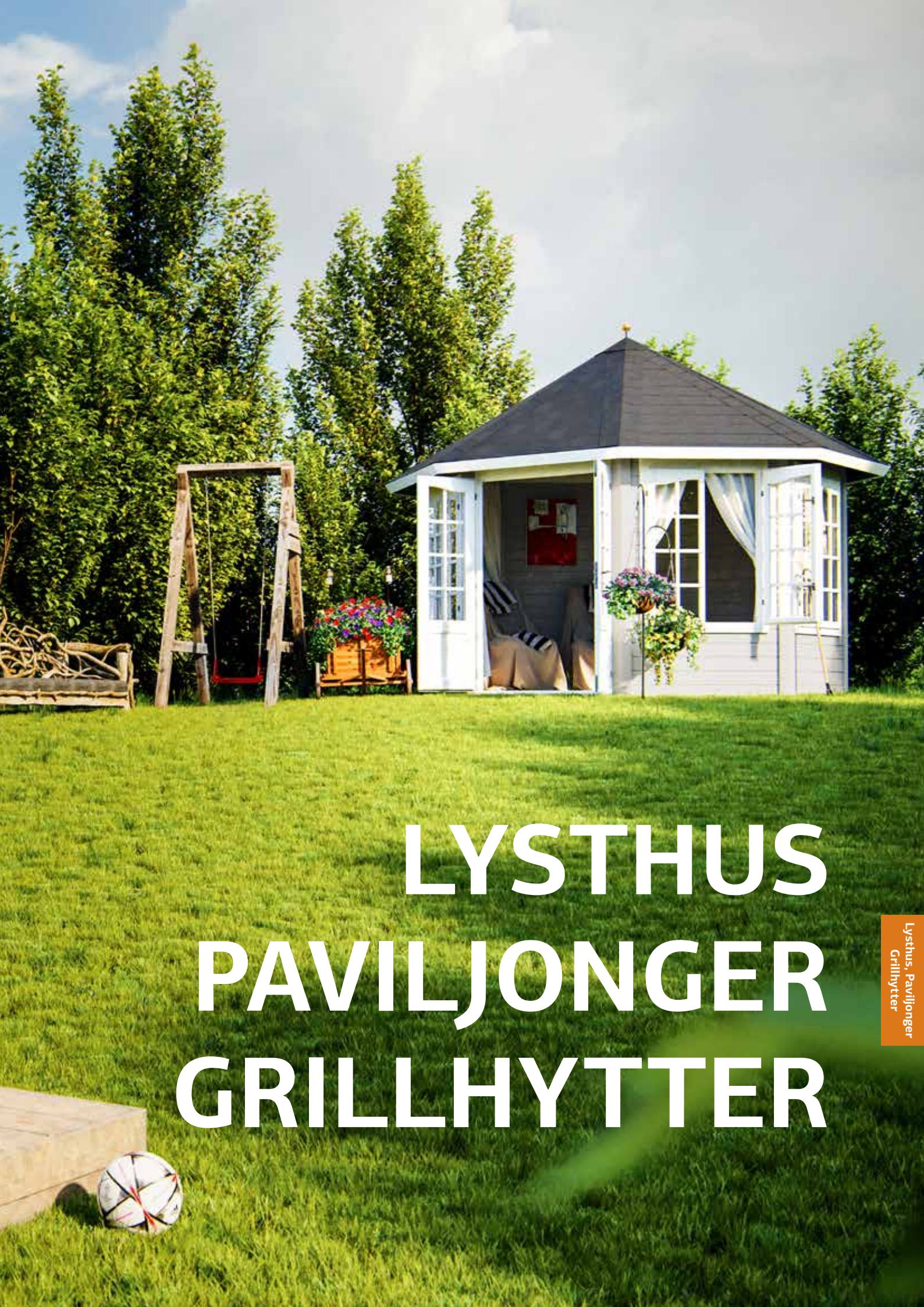

LYSTHUS PAVILJONGER GRILLHYTTER

Palmako Lysthus, Paviljonger og Grillhytter

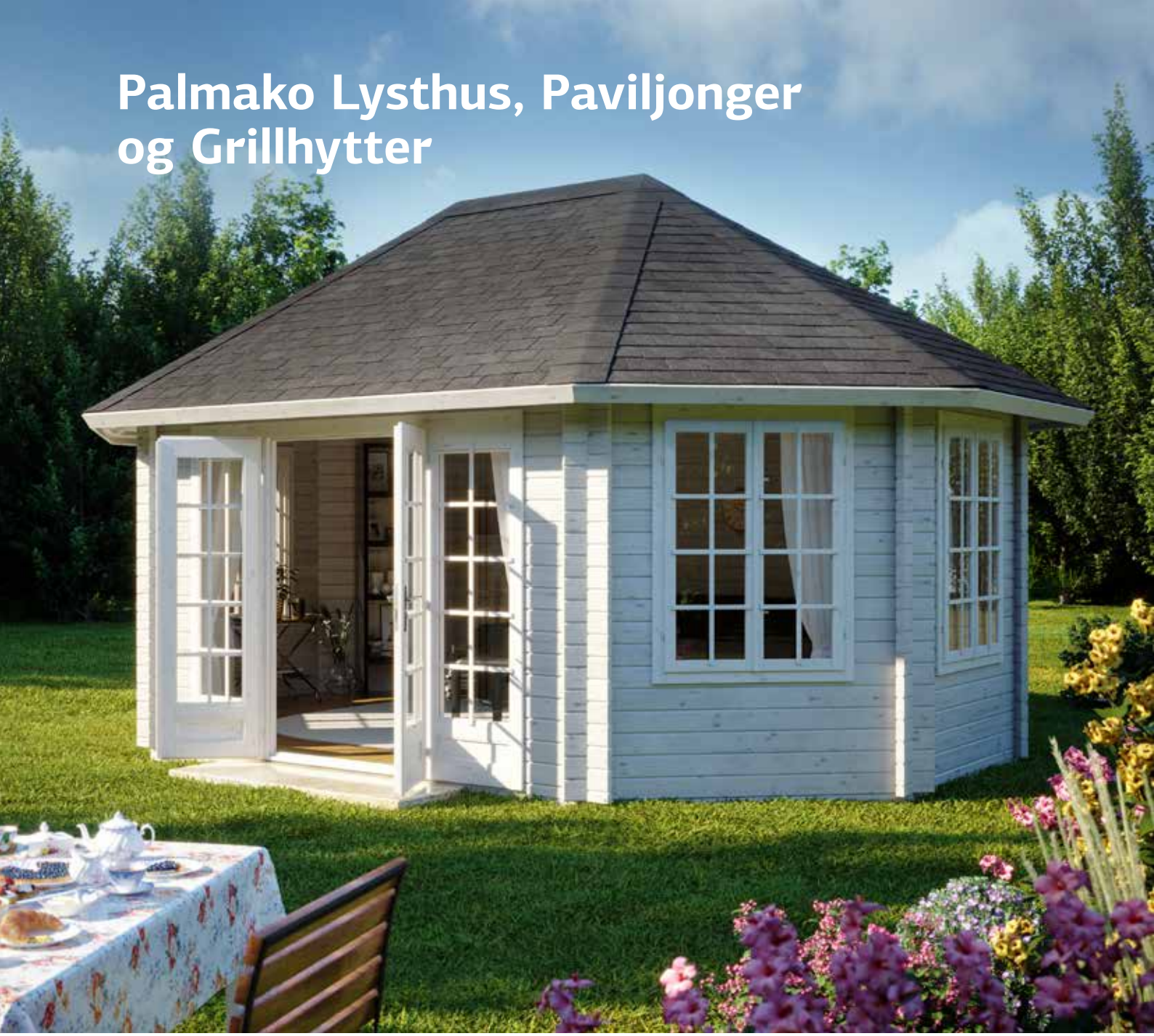

Et lysthus eller en paviljong i hagen skaper et grunnlag for en lun atmosfære og trivsel. Et naturlig samlingspunkt for familie og venner, et sted å dele god mat og drikke.

Du bygger en av våre modeller enkelt selv i løpet av en helg, og skaper et sted for avkobling og nytelse i en hektisk hverdag.

Våre paviljonger er også perfekte som tak over utendørs SPA.

Scan QR koden – Se video av monteringsprinsippene for et av Palmako lysthus.

Se informasjon om priser på side 3 og på katalogens bakside.

Palmako **Lysthus Veronica 4** 9,2 m²

ART.NR: 107374
NOBB: 53346576

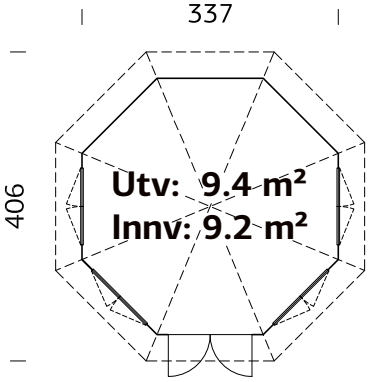

4 vinduer. 2-lags isolérglass.
Ferdigproduserte tak- og veggelementer.
Produktet leveres ubehandlet uten taktekke.

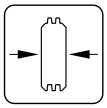

Veggtykkelse 34 mm

A: 222 cm
B: 326 cm

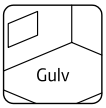

19 mm

SPESIFIKASJONER
Diameter: 337 cm
Dør: 2-lags isolérglass 3-6-3 mm
Vindu: 2-lags isolérglass 3-6-3 mm

Vindu, åpningsmål: 90x123 cm
Døråpning, mål: 120x181 cm
Dørterskel: Hardtre
Takbord: 16 mm
Takareal: 15,3 m²

Takvinkel: 32,0°
Brutto utv. Areal: 9,4 m²
Bjelkelag: 45x70 mm imp
Vekt: 552; 226 kg
Pakke: 235x142x81 cm, 250x165x57 cm

Palmako **Lysthus Veronica 7** 9,2 m²

ART.NR: 107373
NOBB: 53346580

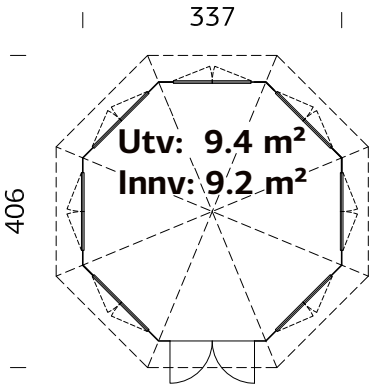

7 vinduer. 2-lags isolérglass.
Ferdigproduserte tak- og veggelementer.
Produktet leveres ubehandlet uten taktekke.

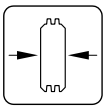

Veggtykkelse 34 mm

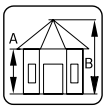

A: 222 cm
B: 326 cm

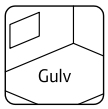

19 mm

SPESIFIKASJONER
Diameter: 337 cm
Dør: 2-lags isolérglass 3-6-3 mm
Vindu: 2-lags isolérglass 3-6-3 mm

Vindu, åpningsmål: 90x123 cm
Døråpning, mål: 120x181 cm
Dørterskel: Hardtre
Takbord: 16 mm
Takareal: 15,3 m²

Takvinkel: 32,0°
Brutto utv. Areal: 9,4 m²
Bjelkelag: 45x70 mm imp
Vekt: 472; 226 kg
Pakke: 236x142x83 cm; 250x165x57 cm

Palmako **Lysthus Hanna** 7,6 m²

ART.NR: 103724
NOBB: 53346625

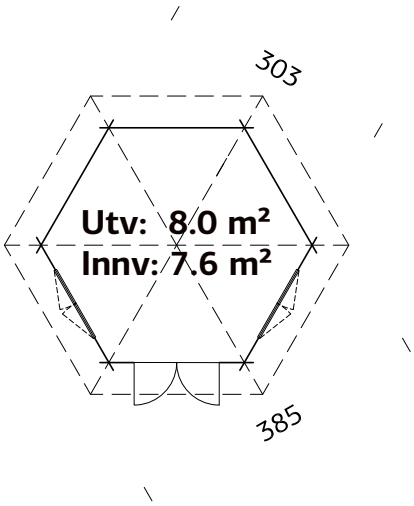

Ferdigproduserte takelementer.
Produktet leveres ubehandlet uten taktekke.

SPESIFIKASJONER

Diameter: 303 cm
Dør: Uisolert, 4 mm glass
Vindu: 4 mm glass
Vindu, åpningsmål: 90x123 cm
Døråpning, mål: 114x186 cm

Dørterskel: lav, terskelplate med rustfritt stål
Takbord: 16 mm
Takareal: 14,8 m²
Takvinkel: 32,0˚

Brutto utv. Areal: 8,0 m²
Bjelkelag: 45x70 mm imp
Vekt: 875 kg
Pakke: 320x118x84 cm

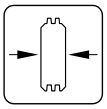

Veggtykkelse 34 mm

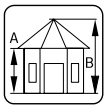

A: 227 cm
B: 336 cm

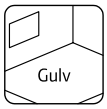

19 mm

Se informasjon om priser på side 3 og på katalogens bakside.

Palmako **Lysthus Hanna** 14,1 m²

ART.NR: 106185
NOBB: 53346633

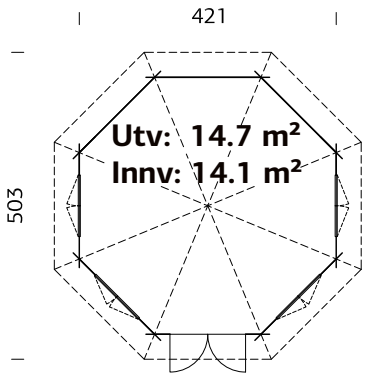

2-lags isolérglass.
Ferdigproduserte takelementer.
Produktet leveres ubehandlet uten taktekke.

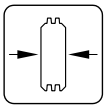

Veggtykkelse 44 mm

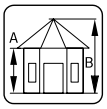

A: 222 cm
B: 371 cm

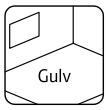

19 mm

SPESIFIKASJONER
Diameter: 421 cm
Dør: 2-lags isolérglass 3-6-3 mm
Vindu: 2-lags isolérglass 3-6-3 mm
Vindu, åpningsmål: 90x134 cm
Døråpning, mål: 114x186 cm
Dørterskel: lav, terskelplate med rustfritt stål
Takbord: 16 mm
Takareal: 24,0 m²
Takvinkel: 32,0˚
Brutto utv. Areal: 14,7 m²
Bjelkelag: 60x80 mm imp
Vekt: 1234 kg
Pakke: 445x118x101 cm

Palmako **Lysthus Hanna** 20,3 m²

ART.NR: 106189
NOBB: 53110218

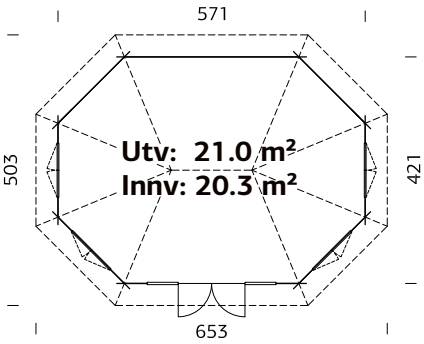

2-lags isolérglass.
Ferdigproduserte takelementer.
Produktet leveres ubehandlet uten taktekke.

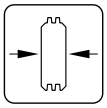

Veggtykkelse 44 mm

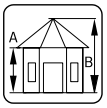

A: 222 cm
B: 371 cm

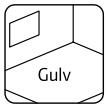

19 mm

SPESIFIKASJONER
Diameter: 421/571 cm
Dør: 2-lags isolérglass 3-6-3 mm
Vindu: 2-lags isolérglass 3-6-3 mm
Vindu, åpningsmål: 90x134 cm
Døråpning, mål: 120x186 cm
Dørterskel: lav, terskelplate med rustfritt stål
Takbord: 16 mm
Takareal: 32,6 m²
Takvinkel: 32,6˚
Brutto utv. Areal: 21,0 m²
Bjelkelag: 60x80 mm imp
Vekt: 1585 kg
Pakke: 600x118x90 cm

Palmako **Lysthus Melanie** 6,8 m²

ART.NR: 103708
NOBB: 54376155

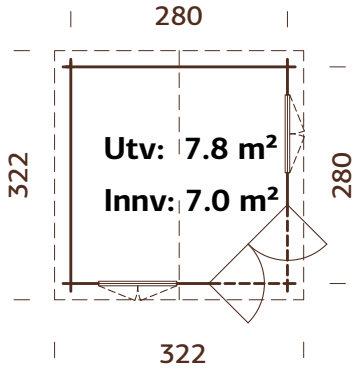

SPESIFIKASJONER

Mål på tømmer: 300x300 cm
Dør/vindu glass: Glass 4 mm
Vindu, åpningsmål: 90x144 cm
Døråpning, mål: 134x175 cm

Dørterskel: lav, terskelplate med rustfritt stål
Takbord: 16 mm
Takareal: 11,9 m²

Takvinkel: 25,0˚
Brutto utv. Areal: 7,8 m²
Bjelkelag: 45x70 mm imp
Vekt: 600 kg
Pakke: 320x118x69 cm

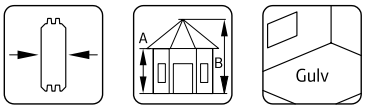

Veggtykkelse 28 mm | **A: 217 cm B: 297 cm** | **19 mm**

Palmako **Lysthus Melanie** 11,5 m²

ART.NR: 109355
NOBB: 60002002

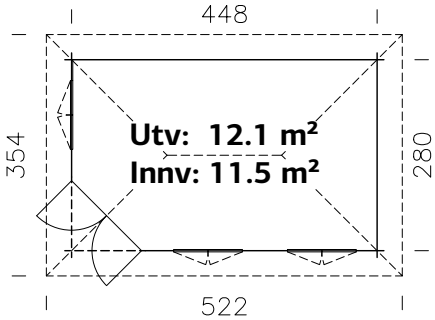

Melanie er lysthus med rektangulær form, og skråstilt dør i et av hjørnene, samt 2 vegger uten viduer. Lysthusene er er utformet slik for å være mer plasseringsvennlige i hjørner av tomten eller hvor man ikke ønsker innsyn fra naboer etc.

SPESIFIKASJONER

Mål på tømmer: 468x300 cm
Dør/vindu glass: 2-lags isolérglass 3-6-3 mm
Vindu, åpningsmål: 90x134 cm
Døråpning, mål: 114x186 cm

Dørterskel: lav, terskelplate med rustfritt stål
Takbord: 16 mm
Takareal: 19,9 m²
Takvinkel: 24,7˚

Brutto utv. Areal: 12,1 m²
Bjelkelag: 45x70 mm imp
Vekt: 1210 kg
Pakke: 600x118x73 cm

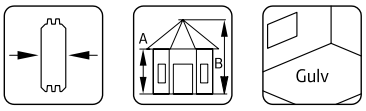

Veggtykkelse 44 mm | **A: 234 cm B: 311 cm** | **19 mm**

Se informasjon om priser på side 3 og på katalogens bakside.

Palmako **Paviljong Lucy** 12,2 m² (grunnmodul)

ART.NR: 103980
NOBB: 53346716

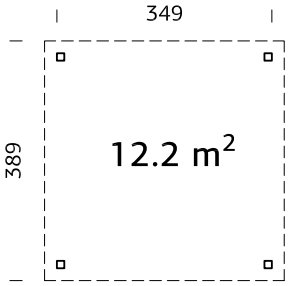

SPESIFIKASJONER
Mål på tømmer: 349x349 cm
Takbord: 19 mm
Takareal: 15,1 m²
Takvinkel: 1,3˚
Brutto utv. Areal: 12,2 m²
Vekt: 464 kg
Pakke: 445x118x35 cm

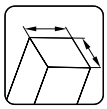

Stolper
120x120 mm

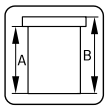

A: 230 cm
B: 254 cm

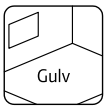

Ikke inkludert

Kraftige limtrestolper.
Produktet leveres ubehandlet uten taktekke.

TILLEGGSPRODUKTER
NB! Veggelementene er valgfritt tilbehør.
Se tilleggsprodukter under.
Grunnmodulen består av tak og limtrekonstruksjon (uten vegger). Veggelementer kjøpes som tillegg etter eget ønske og design.

Grunnmodul

Løsning 1

Løsning 2

Veggelement Lucy med toppvindu

ART.NR: 102836
NOBB: 53346720

Vekt: 59 kg
Pakke: 242x110x20 cm
Produktet leveres ubehandlet.

Ant. pr. pall 3

Veggelement Lucy med vindu i full høyde

ART.NR: 102840
NOBB: 53346735

Vekt: 59 kg
Pakke: 242x110x20 cm
Produktet leveres ubehandlet.

Ant. pr. pall 3

Palmako **Paviljong Betty** 9,0 m² (uten gulv)

ART.NR: 103798
NOBB: 53346644

SPESIFIKASJONER
Mål: 300x300 cm
Takbord: 19 mm
Takareal: 15,4 m²
Takvinkel: 25,0°
Brutto utv. Areal: 9,0 m²
Vekt: 649 kg
Pakke: 445x118x46 cm

TILLEGGSPRODUKTER
Gulvsett.

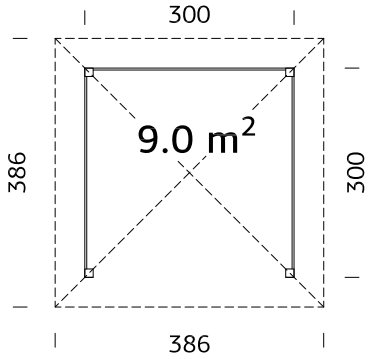

Kraftige limtrestolper.
Produktet leveres ubehandlet uten taktekke.

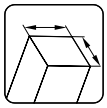

Stolper
120x120 mm

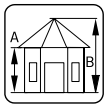

A: 223 cm
B: 323 cm

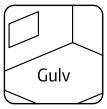

NB! Gulvsett kjøpes separat! 28 mm, impregnert

Gulvsett Paviljong Betty 9,0 m²

ART.NR: 103091
NOBB: 53346652
PRIS: Kr. 6 500,-

OVERFLATEBEHANDLING

BNVPI
Trykkimpregnert Brun

Bjelkelag: 60x80 mm imp
Vekt: 255 kg
Pakke: 300x59x36 cm

Palmako **Paviljong Betty** 9,9 m² (uten gulv)

ART.NR: 103879
NOBB: 53346663

SPESIFIKASJONER
Diameter: 337 cm
Takbord: 19 mm
Takareal: 16,7 m²
Takvinkel: 25,0°
Brutto utv. Areal: 9,9 m²
Vekt: 723 kg
Pakke: 260x118x72 cm

TILLEGGSPRODUKTER
Gulvsett.

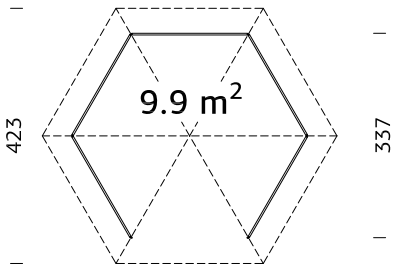

Kraftige limtrestolper.
Produktet leveres ubehandlet uten taktekke.

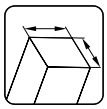

Stolper
120x120 mm

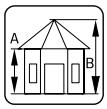

A: 204 cm
B: 313 cm

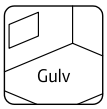

NB! Gulvsett kjøpes separat! 28 mm, impregnert

Gulvsett Paviljong Betty 9,9 m²

ART.NR: 103092
NOBB: 54376212

OVERFLATEBEHANDLING

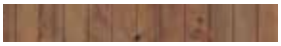

BNVPI
Trykkimpregnert Brun

Bjelkelag: 60x80 mm imp
Vekt: 255 kg
Pakke: 390x59x33 cm

Se informasjon om priser på side 3 og på katalogens bakside.

Palmako **Paviljong Betty** 18,0 m² (uten gulv)

ART.NR: 105212
NOBB: 53346678

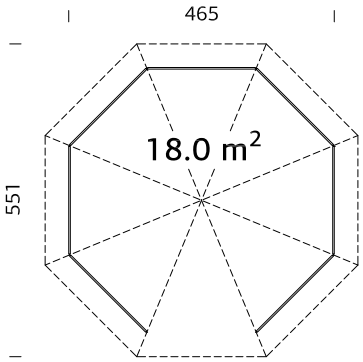

SPESIFIKASJONER
Diameter: 465 cm
Takbord: 19 mm
Takareal: 27,2 m²
Takvinkel: 25,0°
Brutto utv. Areal: 18,0 m²
Vekt: 1064 kg
Pakke: 320x118x93 cm

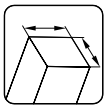

Stolper
120x120 mm

A: 207 cm
B: 346 cm

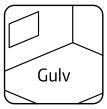

NB! Gulvsett kjøpes separat! 28 mm, impregnert

TILLEGGSPRODUKTER
Gulvsett.

Kraftige limtrestolper.
Produktet leveres ubehandlet uten taktekke.

Gulvsett Paviljong Betty 18,0 m²

ART.NR: 103094
NOBB: 53346754

OVERFLATEBEHANDLING

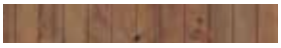

BNVPI
Trykkimpregnert Brun

Bjelkelag: 60x80 mm imp
Vekt: 355 kg
Pakke: 460x59x42 cm

Palmako **Grillhytte Eva** 8,7 m²

ART.NR: 104592
NOBB: 53346595

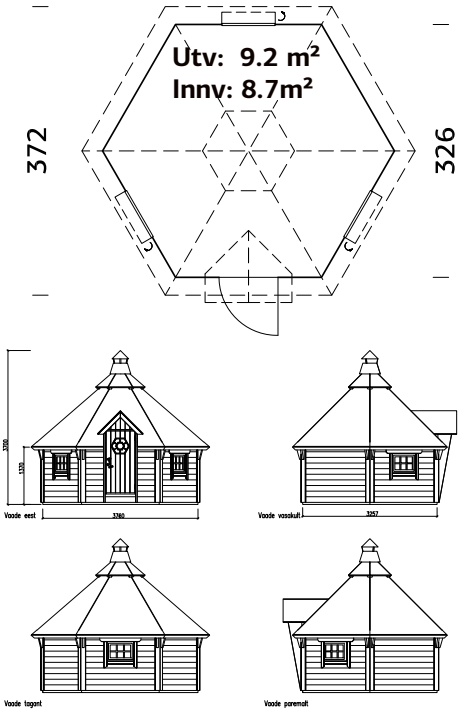

Lysthus, Paviljonger
Grillhytter

SPESIFIKASJONER

Diameter: 326 cm
Dør: 2-lags isolérglass 3-6-3 mm
Vindu: 2-lags isolérglass 3-6-3 mm
Vindu, åpningsmål: 59x41 cm
Døråpning, mål: 65x148 cm
Dørterskel: Hardtre

Takbord: 19 mm
Takareal: 18,0 m²
Takvinkel: 45,0°
Brutto utv. Areal: 9,2 m²
Bjelkelag: 60x80 mm imp
Vekt: 984 kg
Pakke: 445x118x85 cm

Koselig og tradisjonsrik grillhytte.
Kan også benyttes som badstue.
Leveres med pre-fabrikkerte takelementer.
Produktet leveres ubehandlet uten taktekke.

TILLEGG:
Grill med bordplater, grillhette, pipe og pipehatt.

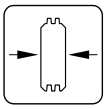

Veggtykkelse 44 mm

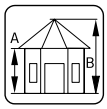

A: 137 cm
B: 314 cm

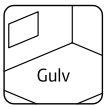

19 mm

Se informasjon om priser på side 3 og på katalogens bakside.

Palmako **Grillhytte Eva** 11,4 m²

ART.NR: 104596
NOBB: 53346606

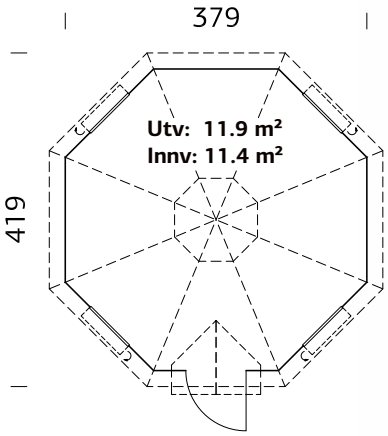

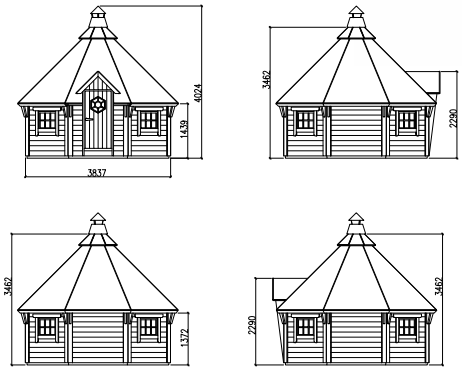

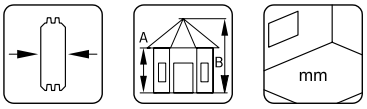

Veggtykkelse 44 mm | **A: 137 cm B: 346 cm** | **Inkludert 19 mm**

Koselig og tradisjonsrik grillhytte.
Kan også benyttes som badstue.
Leveres med pre-fabrikkerte takelementer.
Produktet leveres ubehandlet uten taktekke.

TILLEGG:
Grill med bordplater, grillhette, pipe og pipehatt.

SPESIFIKASJONER

Diameter: 379 cm
Dør: 2-lags isolérglass 3-6-3 mm
Vindu: 2-lags isolérglass 3-6-3 mm
Vindu, åpningsmål: 59x41 cm
Døråpning, mål: 65x148 cm
Dørterskel: Hardtre
Takbord: 19 mm
Takareal: 22,0 m²
Takvinkel: 45,0˚
Brutto utv. Areal: 11,9 m²
Bjelkelag: 60x80 mm imp
Vekt: 1157 kg
Pakke: 510x118x93 cm

Palmako Grill Inkl Pipe for Grillhytte Eva

ART.NR: 102789
NOBB: 53346614

SPESIFIKASJONER

Vekt: 60 kg
Pakke: 116x100x135 cm

Palmako Tilbehør

Takshingel svart

ART.NR: 107180
NOBB: 53116276

Vekt: 33 kg
Pakke: 100x33x0,5 cm
1 stk. = 3m²

Takshingel rød

ART.NR: 107182
NOBB: 53382174

Vekt: 33 kg
Pakke: 100x33x0,5 cm
1 stk. = 3m²

Pappspiker 2,8 x 15 mm

ART.NR: 107930
NOBB: 54281761

Vekt: 1 kg

Til bruk ved 16 og 19 mm takbord
Varmgalvanisert.

Ant. pr. pall 12

Palmako **Varmepumpedeksel Edwin hvitmalt**

ART.NR: 107233
NOBB: 53398535

SPESIFIKASJONER
Mål: 119x63 cm
Høyde foran / bak: 68/85 cm
Vekt: 25 kg
Pakke: 120x85x16 cm

Ant. pr. pall 7

OVERFLATEBEHANDLING

WTPNT1+2
Grunnet + 2 lag maling Hvit RAL 9016

Se informasjon om priser på side 3 og på katalogens bakside.

Palmako doble boddører

Palmako **Boddør dobbel 130x200 H**

ART.NR: 103526

NOBB: 55401477

SPESIFIKASJONER
Åpningsmål: 118x191 cm
Isolasjon: EPS 50 40 mm (18°)
Kledning: Furu 11x114 mm
Ramme: Furu laminert 44x105 mm
Terskel: Bjørk 28x93 mm
Sparkeplate: Sort, rustfritt stål 0,5 mm
Hengsler: 3 stk 115x84x3mm, justerbare
Låsekasse: Tilsvarende ASSA 565 inkl låssylinder
Dørhåndtak: Ikke inkludert
Vekt: 29 kg
Pakke: 200x90x25 cm

Ant. pr. pall 7

Palmako **Boddør dobbel 150x200 H**

ART.NR: 103527

NOBB: 55401481

SPESIFIKASJONER
Åpningsmål: 138x191 cm
Isolasjon: EPS 50 40 mm (18°)
Kledning: Furu 11x114 mm
Ramme: Furu laminert 44x105 mm
Terskel: Bjørk 28x93 mm
Sparkeplate: Sort, rustfritt stål 0,5 mm
Hengsler: 3 stk 115x84x3mm, justerbare
Låsekasse: Tilsvarende ASSA 565 inkl låssylinder
Dørhåndtak: Ikke inkludert
Vekt: 35 kg
Pakke: 200x90x25 cm

Ant. pr. pall 7

Lys der du ikke har strøm

Palmako Solcelle Lysarmaturer

Palmako LED Solcelle lysarmaturer leveres som komplette sett. Lades opp og drives av strøm fra solcellepaneler. For utendørs og innendørs bruk.

Innehold i settet:
LED lysarmatur med oppladbart litiumbatteri, solcellepanel og solcellekontroll, lysbryter og fjernkontroll.

Enkel installasjon
på mindre enn 5minutter, hvor det bare er å koble solcellepanelet til lysarmaturen.

BRUKSOMRÅDER
- Redskapsboder
- Hytter
- Anneks
- Utedo
- Telt / fortelt / spikertelt
- Bobil / Campingvogn
- m.m.
- Garasje / Carport
- Vedskjul / Søppelkassehus
- Båt / Båthavn
- Lekehus
- I servicebil
- På tur

PALMAKO SOLCELLE LYSARMATURER
- 3 modeller
- Batteridrevet - Litium batteri integrert
- Kan brukes ute og inne - IP-65
- Bevegelsessensor
- Skumringssensor Dag / Natt
- Light-Up funksjon 30% - 100%
- Lysprogrammer (2 / 4 / 6 timer)
- På / Av bryter på lampe
- Veggbryter med 5 m kabel inkludert (E-360/E-600)
- Fjernkontroll
- USB utgang for lading av mobil etc (E-360/E-600)

LED-lampe m/solcellepanel E-360

ART.NR: 108826
NOBB: 56515200

SPESIFIKASJONER
Lumen: 1200 lm
LED: 12 W
Solcellepanel: 6V 10W
IP grad: IP65
Batteri: 3,7V 12AH
Mål: 68x80x360 mm

Ant. pr. eske 10

- **Gir godt lys**
- **Kan monteres på vegg/tak**
- **Egnet for portabel bruk**
- **USB-utgang**

USB-utgang for lading av telefon.
Ledning og telefon er ikke inkludert.

LED-lampe m/solcellepanel E-600

ART.NR: 108827
NOBB: 56515215

SPESIFIKASJONER
Lumen: 2500 lm
LED: 24 W
Solcellepanel: 6V 18W
IP grad: IP65
Batteri: 3,7V 24AH
Mål: 68x80x600 mm

Ant. pr. eske 6

- **Kraftigere lysstyrke**
- **Kan monteres på vegg/tak**
- **Egnet for portabel bruk**
- **USB-utgang**

USB-utgang for lading av telefon.
Ledning og telefon er ikke inkludert.

LED-lampe m/solcellepanel X-1500

ART.NR: 108828
NOBB: 56515234

SPESIFIKASJONER
Lumen: 1500 lm
LED: 12 W
Solcellepanel: 18V 30W
IP grad: IP67
Batteri: 12V 12AH
Mål: 92x84x600 mm

Ant. pr. eske 2

- **Gir godt lys**
- **Ekstra stor batteripakke gir lengre lystid**
- **Større solcellepanel**
- **Større lysvinkel 120O**
- **Monteres på vegg/tak**
- **USB-utgang**

ENKEL INSTALLASJON

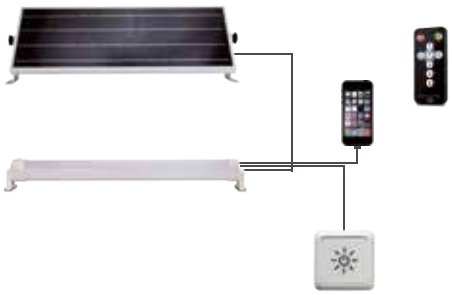

BARN OG LEK

Palmako **Klatrestativ Merit**

ART.NR: 107597
NOBB: 56449472

SPESIFIKASJONER
Lengde: 352 cm
Bredde: 204 cm
Sikkerhetssone: 852x894 cm
Diameter toppstokk: 100 mm
Diameter ben: 100 mm
Vekt: 176 kg
Pakke: 305x60x25 cm

OVERFLATEBEHANDLING

GNVPI
Trykkimpregnert Grønn

Ant. pr. pall 4

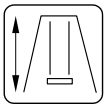

220 cm

36+ mnd
max 50 kg

Rundstokk

TILLEGGSPRODUKTER
Jordanker x7. Se produkter på side 144 og 145.

La barna utfolde seg og styrke motorikken. Fungerer også som treningsstasjon når barna har blitt ungdom.

Se informasjon om priser på side 3 og på katalogens bakside.

Palmako **Lekeborg Jesper 1**

2 tårn m/tak. 2 sandkasser, gangbru, huskestativ, klatrevegg

ART.NR: 108577
NOBB: 56449434

Safety Regular Production Surveillance
TÜVRheinland CERTIFIED
www.tuv.com ID 0000075545

SPESIFIKASJONER
Lengde: 600 cm
Bredde: 464 cm
Sikkerhetssone: 1000x865 cm
Diameter toppstokk: 90x90 mm
Dimensjon stativben: 70x70 mm
Plattformhøyde for rutsjebane: 150 cm
Vekt: 400 kg
Pakke: 240x120x111 cm

NB! Rutsjebane er ikke inkludert.

OVERFLATEBEHANDLING

BNVPI
Trykkimpregnert Brun

344 cm

max
36+ mnd
max 50 kg

Limtre

TILLEGGSPRODUKTER
Jordanker x10, rutsjebane.
Se produkter på side 144 og 145.

Kongen i gata!
Jesper lekeborg fra Palmako er en fantastisk lekeplass som har omtrent alt barna kan ønske seg.
Her kan barna klatre, huske, speide og leke hele dagen lang. Utfordringen blir nok heller å få barna inn igjen om kvelden.

Palmako **Lekeborg Jesper 2**

1 tårn m/tak, 1 huskestativ, sandkasse ex. rutsjebane

ART.NR: 108579
NOBB: 56449445

Se montering av lekestativ

SPESIFIKASJONER
Lengde: 366 cm
Bredde: 305 cm
Sikkerhetssone: 766x960 cm
Diameter toppstokk: 90x90 mm
Dimensjon stativben: 70x70 mm
Plattformhøyde for rutsjebane: 150 cm
Vekt: 170 kg
Pakke: 245x120x56 cm

NB! Rutsjebane er ikke inkludert.

OVERFLATEBEHANDLING

BNVPI
Trykkimpregnert Brun

344 cm

36+ mnd
max 50 kg

Limtre

TILLEGGSPRODUKTER
Jordanker x6, rutsjebane.
Se produkter på side 144 og 145.

Safety Regular Production Surveillance
TÜVRheinland CERTIFIED
www.tuv.com ID 0000075545

Palmako **Lekeborg Jesper 3**

1 tårn m/tak, 1 huskestativ, 1 klatrevegg ex. rutsjebane

ART.NR: 108581
NOBB: 56449453

SPESIFIKASJONER
Lengde: 361 cm
Bredde: 304 cm
Sikkerhetssone: 761x704 cm
Diameter toppstokk: 90x90 mm
Dimensjon stativben: 70x70 mm
Plattformhøyde for rutsjebane: 150 cm
Vekt: 200 kg
Pakke: 240x120x60 cm

NB! Rutsjebane er ikke inkludert.

OVERFLATEBEHANDLING

BNVPI
Trykkimpregnert Brun

344 cm

36+ mnd
max 50 kg

Limtre

TILLEGGSPRODUKTER
Jordanker x6, rutsjebane.
Se produkter på side 144 og 145.

Safety Regular Production Surveillance
TÜVRheinland CERTIFIED
www.tuv.com ID 0000075545

Se informasjon om priser på side 3 og på katalogens bakside.

Palmako **Lekestativ Holger**

ART.NR: 107260
NOBB: 53400684

Se montering av lekestativ

SPESIFIKASJONER
Lengde: 360 cm
Bredde: 195 cm
Sikkerhetssone: 770x880 cm
Diameter toppstokk: 100 mm
Dimensjon stativben: 80/64 mm
Plattformhøyde for rutsjebane: 150 cm
Vekt: 98 kg
Pakke: 295x39,5x19,5 cm

NB! Rutsjebane er ikke inkludert.

OVERFLATEBEHANDLING

GNVPI
Trykkimpregnert Grønn

230 cm | **36+ mnd max 50 kg** | **Kantskjært rundstokk**

Ant. pr. pall 6

TILLEGGSPRODUKTER
Jordanker x6, rutsjebane.
Se produkter på side 144 og 145.

Safety Regular Production Surveillance
TÜVRheinland CERTIFIED
www.tuv.com ID 0000053407

Palmako **Lekestativ Brenda**

ART.NR: 107261
NOBB: 53400692

SPESIFIKASJONER
Lengde: 510 cm
Bredde: 195 cm
Sikkerhetssone: 920x880 cm
Diameter toppstokk: 100 mm
Dimensjon stativben: 80/64 mm
Plattformhøyde for rutsjebane: 150 cm
Vekt: 124 kg
Pakke: 370x38,5x23 cm

NB! Rutsjebane er ikke inkludert.

OVERFLATEBEHANDLING

GNVPI
Trykkimpregnert Grønn

230 cm | **36+ mnd max 50 kg** | **Kantskjært rundstokk**

Ant. pr. pall 6

TILLEGGSPRODUKTER
Jordanker x6, rutsjebane.
Se produkter på side 144 og 145.

Safety Regular Production Surveillance
TÜVRheinland CERTIFIED
www.tuv.com ID 0000053407

Palmako **Lekestativ Kasper**

ART.NR: 107465
NOBB: 53475380

Se montering av lekestativ

SPESIFIKASJONER
Lengde: 366 cm
Bredde: 200 cm
Sikkerhetssone: 880x770 cm
Diameter toppstokk: 100 mm
Dimensjon stativben: 100/80 mm
Plattformhøyde for rutsjebane: 150 cm
Vekt: 190 kg
Pakke: 250x51,5x34 cm

NB! Rutsjebane er ikke inkludert.

OVERFLATEBEHANDLING

GNVPI
Trykkimpregnert Grønn

230 cm

36+ mnd max 50 kg

Kantskjært rundstokk

Ant. pr. pall 4

TILLEGGSPRODUKTER
Jordanker x6, rutsjebane.
Se produkter på side 144 og 145.

Palmako **Lekestativ Kalev**

ART.NR: 103642
NOBB: 56449377

SPESIFIKASJONER
Lengde: 470 cm
Bredde: 200 cm
Sikkerhetssone: 870x880 cm
Diameter toppstokk: 100 mm
Dimensjon stativben: 100/80 mm
Plattformhøyde for rutsjebane: 150 cm
Vekt: 161 kg
Pakke: 400x50x32 cm

NB! Rutsjebane er ikke inkludert.

OVERFLATEBEHANDLING

GNVPI
Trykkimpregnert Grønn

230 cm

36+ mnd max 50 kg

Kantskjært rundstokk

Ant. pr. pall 4

TILLEGGSPRODUKTER
Jordanker x6, rutsjebane.
Se produkter på side 144 og 145.

Se informasjon om priser på side 3 og på katalogens bakside.

Palmako **Lekestativ Bosse**

ART.NR: 103656
NOBB: 53400673

Se video!

SPESIFIKASJONER
Lengde: 445 cm
Bredde: 200 cm
Sikkerhetssone: 850x880 cm
Diameter toppstokk: 100 mm
Dimensjon stativben: 100/80 mm
Plattformhøyde for rutsjebane: 150 cm
Vekt: 179 kg
Pakke: 295x55x32 cm

NB! Rutsjebane er ikke inkludert.

OVERFLATEBEHANDLING

BNVPI
Trykkimpregnert Brun

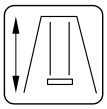

230 cm

36+ mnd
max 50 kg

Kantskjært rundstokk

Ant. pr. pall 4

TILLEGGSPRODUKTER
Jordanker x6, rutsjebane.
Se produkter på side 144 og 145.

Safety Regular Production Surveillance
www.tuv.com
ID 0000053407

Palmako **Lekestativ Sofia**

ART.NR: 103663
NOBB: 53226233

SPESIFIKASJONER
Lengde: 364 cm
Bredde: 200 cm
Sikkerhetssone: 790x880 cm
Diameter toppstokk: 90x90 mm
Dimensjon stativben: 90x90 mm
Plattformhøyde for rutsjebane: 150 cm
Vekt: 156 kg
Pakke: 302x40x24,5 cm

OVERFLATEBEHANDLING

GNVPI
Trykkimpregnert Grønn

230 cm

36+ mnd
max 50 kg

Limtre

Ant. pr. pall 6

Se montering av lekestativ

TILLEGGSPRODUKTER
Jordanker x6, rutsjebane.
Se produkter på side 144 og 145.

NB! Rutsjebane er ikke inkludert.

Produsert av limtre i høy kvalitet, som normalt sprekker mindre sammenlignet med dreid rundstokk

Palmako **Tilbehør til Lekestativ**

	Art.nr:	Nobb:
Rusjebane 2,3 m blå (for 1,2 m plattform)	107382	53386877
Rusjebane 2,3 m rød (for 1,2 m plattform)	101004	60003223
Rusjebane 3 m blå (for 1,5 m plattform)	101007	53386881
Rusjebane 3 m grønn (for 1,5 m plattform)	101005	55249600
Rusjebane 3 m rød (for 1,5 m plattform)	101006	55249562
Rusjebane 3 m eplegrønn (for 1,5 m plattform)	108271	57090297
Rusjebane 3 m gul (for 1,5 m plattform)	108270	57090278

TIPS!
2,3 m rutsjebane passer til plattformhøyde 120 cm.
3,0 m rutsjebane passer til plattformhøyde 150 cm.

Ant pr. pall 6

max 70 kg

Palmako **Lisbet Benksett for Barn**

ART.NR: 100779
NOBB: 53350935

SPESIFIKASJONER
Lengde: 90 cm
Bredde: 89 cm
Høyde: 50 cm
Vekt: 13,2 kg
Pakke: 90x39,5x10,5 cm

Ant. pr. pall 30

OVERFLATEBEHANDLING

WTPNT1+2
Grunnet + 2 lag maling Hvit RAL 9016

Koselig benksett for barn for de små selskapene.
Leveres i hvitmalt utførelse.

Palmako **Tilbehør til Lekestativ**

Huskesete i plast, rød

ART.NR: 101000
NOBB: 53403753

Ant pr. eske 20

max
max 50 kg

Babyhuske, rød

ART.NR: 100999
NOBB: 53403772

Ant pr. eske 6

Megaswinghuske blå/sort

ART.NR: 100245
NOBB: 53403745

Diameter: 980 mm

Ant pr. eske 4

Apekatthuske, rød

ART.NR: 107393
NOBB: 53403764

Ant pr. eske 12

max
max 50 kg

Taustige, 5 trinn

ART.NR: 107397
NOBB: 53403783

Ant pr. eske 20

max
max 50 kg

Klatresteiner, 5 stk

ART.NR: 107398
NOBB: 53403734

Ant pr. eske 10

max
max 50 kg

Jordanker 50x500 mm for nedstøpning

ART.NR: 100997
NOBB: 53402315

Ant. pr. pall 15

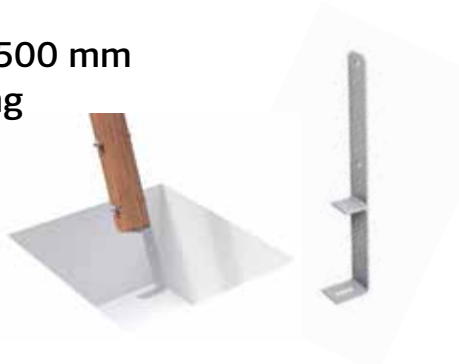

Oppheng for 100 mm rundstokk

ART.NR: 101001
NOBB: 53402326

Ant. pr. pall 50

Palmako Sandkasser

Alle barn elsker å leke i sanda. Grave og bygge, lage sandkaker og sandslott. I våre sandkasser kan barna trygt utfolde seg og kreativiteten sin, samtidig som de får masse frisk luft.

Husk nok sand til sandkassa, for det er kjedelig å leke i en sandkasse med for lite sand. Vi anbefaler vår byggbare kvartssand som er testet, renset og siktet. (se side 147 – Barnas sikkerhet)

Palmako **Sandkasse Sandy 140x140**

ART.NR: 103629
NOBB: 53351177

SPESIFIKASJONER
Lengde: 137 cm
Bredde: 137 cm
Vekt: 34 kg
Pakke: 138x26x22 cm
Sand: 18-20 sekker

Inkluderer lokk som blir til 2 sittebenker når de foldes opp.

Palmako **Sandkasse Sandy 160x160**

ART.NR: 103633
NOBB: 53351181

SPESIFIKASJONER
Lengde: 157 cm
Bredde: 157 cm
Vekt: 40 kg
Pakke: 157x25x24 cm
Sand: 25-30 sekker

Ant. pr. pall 8

OVERFLATEBEHANDLING

GNVPI
Trykkimpregnert Grønn

21 cm | **36+ mnd max 50 kg** | **Bord**

 Se informasjon om priser på side 3 og på katalogens bakside.

Palmako **Tilbehør til sandkasser**

Palmako **Sandkassesand i 20 kg sekk**

ART.NR: 107517
NOBB: 53498983

- Sertifisert Kvartssand (0,2-0,71 mm kornstørrelse)
- Byggbar
- Testet for e-coli og andre bakterier
- Renset og siktet for leire og jernpartikler
- 20 kg pr sekk (Egenvekt: 1,5 kg pr. liter)

Tips!
Hvor mye sand trenger du?
Sandy sandkasser er 20,9 cm høye. En 140x140 cm sandkasse rommer dermed 410 liter
410 liter tilsvarer 615 kg sand. Fyllingsgrad 75 % (15 cm) = 461 kg = **23 sekker a 20 kg**
Se info om anbefalt antall sekker under hver sandkasse på side 134.

Ant. pr. pall 54

Palmako **Fiberduk for sandkasse 160x160 cm**

ART.NR: 107502
NOBB: 53479663

Ant. pr. eske 25

Palmako **Gravemaskin**

ART.NR: 108430
NOBB: 55256793

Tøff gravemaskin i CAT-design. Perfekt for arbeid i sandkassa. Svinger 360 grader. Robust grabb i stål med tenner.

SPESIFIKASJONER
Lengde: 115 cm
Bredde: 44 cm
Høyde: 81 cm

Ant. pr. eske 2

Palmako **Barnetrillebår**

ART.NR: 108431
NOBB: 55256838

La barna hjelpe til i hagen. Trillebår i stål for de minste. Gummihandtak og ekte gummihjul.

SPESIFIKASJONER
Lengde: 71 cm
Bredde: 37,6 cm
Høyde: 31,5 cm
Kapasitet: 10 liter / 20 kg

Ant. pr. eske 2

Palmako Lekehus

LYS I LEKEHUSET UTEN STRØM?

Se side 134

En av våre mestselgende produktgrupper i hele Europa. Kombinert med lekestativ, sandkasser og annet tilbehør har Palmako det du trenger for å skape barnas egne lille verden. Flere av våre lekehus har hems i 2. etg, og alle er produsert etter gjeldende CE-regler samt testet og godkjent av TÜV.

Palmako **Lekehus Jennie** 3,6 m²

CE NYHET

ART.NR: 109459
NOBB: 58076737

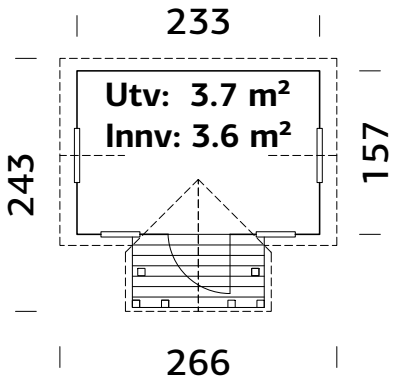

Koselig lekehus med overbygget inngangsparti, liten terrasse, samt vinduer med skodder og blomsterkasser.

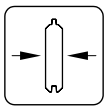

Veggtykkelse 16 mm

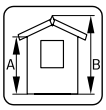

A: 138 cm
B: 220 cm

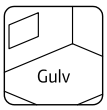

Inkludert 16 mm

SPESIFIKASJONER

Utv. mål: 233x157 cm
Dør/vindu glass: Akrylglass
Fast vindu, mål: 56x56 cm
Døråpning, mål: 55x131 cm
Takbord: 19 mm
Takareal: 8,6 m²

Takvinkel: 40,0°
Brutto utv. Areal: 3,7 m²
Bjelkelag: 32x40 mm
Vekt: 350 kg
Pakke: 230x118x52 cm

TÜVRheinland CERTIFIED
Safety Regular Production Surveillance
www.tuv.com ID 0000075540

Se informasjon om priser på side 3 og på katalogens bakside.

Palmako **Lekehus Rødhette** 3,8 m²

m/hems

ART.NR: 101091
NOBB: 53344336

Se video!

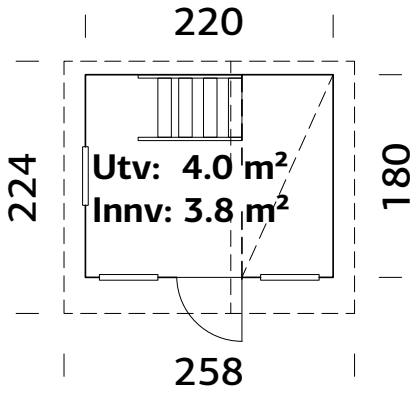

Vår bestselger!
Spennende lekehus med hems i 2.etg.
Ferdig produserte veggelementer.
Produktet leveres ubehandlet uten taktekke.

Hems i 2. Etg.

Ant pr. pall 4

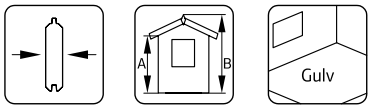

Veggtykkelse 16 mm | **A: 125/177 cm B: 228 cm** | **Inkludert 16 mm**

SPESIFIKASJONER
Utv. mål: 220x180 cm
Dør/vindu glass: Akrylglass
Fast vindu, mål: 35x35 cm
Døråpning, mål: 51x115 cm
Takbord: 16 mm
Takareal: 7.0 m²

Takvinkel: 37.0°; 31.0°
Brutto utv. Areal: 4.0 m²
Bjelkelag: 32x40 mm
Vekt: 293 kg
Pakke: 220x118x54 cm

TÜVRheinland CERTIFIED
Safety
Regular
Production
Surveillance
www.tuv.com
ID 0000075540

Palmako **Lekehus Linda** 3,1 m²

ART.NR: 101109
NOBB: 53344340

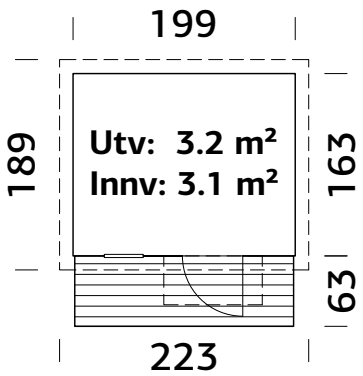

Spennende lekehus i funkis-stil.
Ferdig produserte veggelementer.
Produktet leveres ubehandlet uten taktekke.

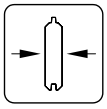

Veggtykkelse 16 mm

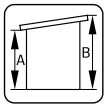

A: 153 cm
B: 189 cm

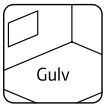

16 mm

SPESIFIKASJONER
Utv. mål: 199x163(223) cm
Dør/vindu glass: Akrylglass
Fast vindu, mål: 38x116 cm
Døråpning, mål: 56x141 cm
Takbord: 16 mm
Takareal: 4,2 m²

Takvinkel: 9,0˚
Brutto utv. Areal: 3,2 m²
Bjelkelag: 32x40 mm
Vekt: 308 kg
Pakke: 220x118x51 cm

Ant. pr. pall 4

Safety Regular Production Surveillance
TÜVRheinland CERTIFIED
www.tuv.com
ID 0000075540

Palmako **Lekehus Grete** 3,7 m²

ART.NR: 101245
NOBB: 53344321

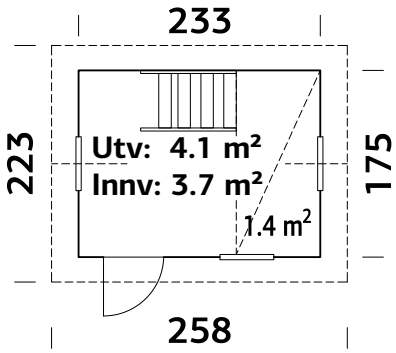

Koselig lekehus med hems.
Ferdig produserte veggelementer.
Produktet leveres ubehandlet uten taktekke.

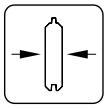

Veggtykkelse 16 mm

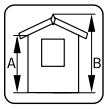

A: 170 cm
B: 220 cm

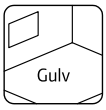

16 mm

SPESIFIKASJONER
Utv. mål: 233x175 cm
Dør/vindu glass: Akrylglass
Fast vindu, mål: 59x59 cm
Døråpning, mål: 58x130 cm
Takbord: 16 mm
Takareal: 7,1 m²

Takvinkel: 30,0˚
Brutto utv. Areal: 4,1 m²
Bjelkelag: 32x40 mm
Vekt: 467 kg
Pakke: 230x118x64 cm

Safety Regular Production Surveillance
TÜVRheinland CERTIFIED
www.tuv.com
ID 0000075540

Se informasjon om priser på side 3 og på katalogens bakside.

Palmako **Lekehus Marie** 5,4 m²

m/hems og 2 arker

ART.NR: 108997
NOBB: 57216335

LYS I LEKEHUSET UTEN STRØM?

Se side 134

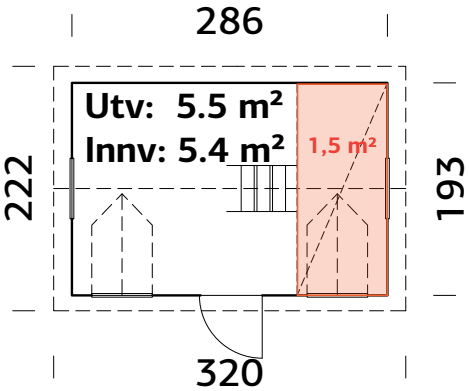

SPESIFIKASJONER

Utv. mål: 193x286 cm
Dør/vindu glass: Akrylglass
Fast vindu, mål: 38x54 cm
Døråpning, mål: 58x112 cm
Takbord: 16 mm
Takareal: 10 m²
Takvinkel: 40,0˚
Brutto utv. Areal: 5,5 m²
Bjelkelag: 32x40 mm
Vekt: 455 kg
Pakke: 236x118x72 cm

Et stort og romslig lekehus med hems i 2. etg.
2 arker med vindu og 3 store vinduer gir godt med lys i lekehuset som er et perfekt tilholdssted for lek sammen med søsken, venner og familie. Lekehuset er romslig og har en takhøyde slik at selv de voksne kan være med inn sammen med barna.
Leveres som byggesett inkludert alt av festemidler, blomsterkasser, skodder og gulv. Produsert i pre-fabrikkerte veggelementer, og er enkelt og montere.
Produktet leveres ubehandlet uten taktekke.

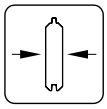

Veggtykkelse 16 mm

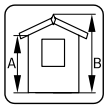

A: 138 cm
B: 234 cm

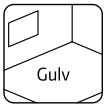

16 mm

Safety Regular Production Surveillance
TÜVRheinland CERTIFIED
www.tuv.com
ID 0000075540

Se informasjon om priser på side 3 og på katalogens bakside.

Palmako **Lekehus Felix** 1,9 m²

ART.NR: 101125
NOBB: 53109840

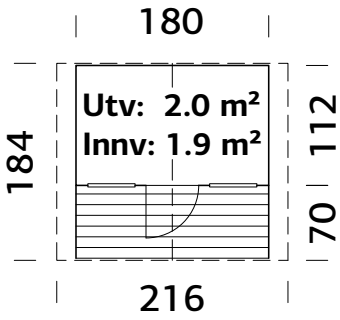

Ferdig produserte veggelementer.
Produktet leveres ubehandlet uten taktekke.

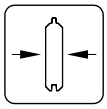

Veggtykkelse
16 mm

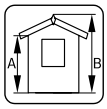

A: 117 cm
B: 169 cm

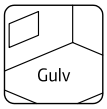

19 mm

SPESIFIKASJONER
Utv. mål: 180x112 (180) cm
Dør/vindu glass: Akrylglass
Fast vindu, mål: 38x44 cm
Døråpning, mål: 51x115 cm
Takbord: 16 mm
Takareal: 4,6 m²

Takvinkel: 29,0°
Brutto utv. Areal: 2,0 m²
Bjelkelag: 32x40 mm
Vekt: 176 kg
Pakke: 190x118x42 cm

Ant. pr. pall 4

Safety
Regular
Production
Surveillance
TÜVRheinland CERTIFIED
www.tuv.com
ID 0000075540

Palmako **Lekehus Mille** 3,6 m²

ART.NR: 101249
NOBB: 53344302

LYS I LEKEHUSET UTEN STRØM?

Se side 134

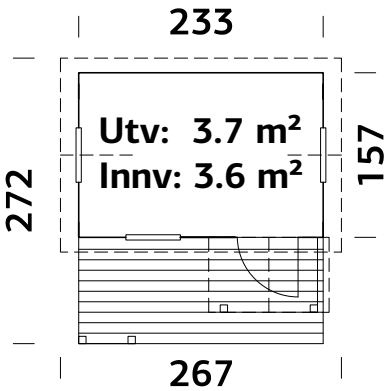

Ferdig produserte veggelementer.
Produktet leveres ubehandlet uten taktekke.

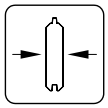

Veggtykkelse
16 mm

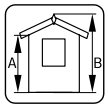

A: 138 cm
B: 219 cm

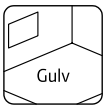

16 mm

SPESIFIKASJONER
Utv. mål: 233x157(258) cm
Dør/vindu glass: Akrylglass
Fast vindu, mål: 56x56 cm
Døråpning, mål: 55x112 cm
Takbord: 16 mm
Takareal: 7,1 m²

Takvinkel: 40,0°
Brutto utv. Areal: 3,7 m²
Bjelkelag: 32x40 mm
Vekt: 347 kg
Pakke: 230x118x52 cm

Ant. pr. pall 4

Safety
Regular
Production
Surveillance
TÜVRheinland CERTIFIED
www.tuv.com
ID 0000075540

Se informasjon om priser på side 3 og på katalogens bakside.

Palmako **Lekehus Toby** 2,1 m²

ART.NR: 101129
NOBB: 53306986

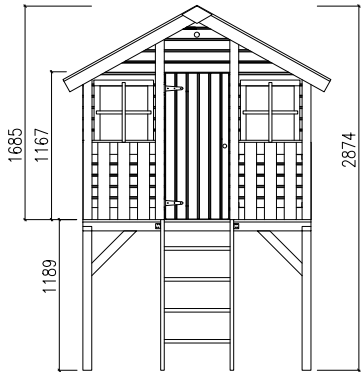

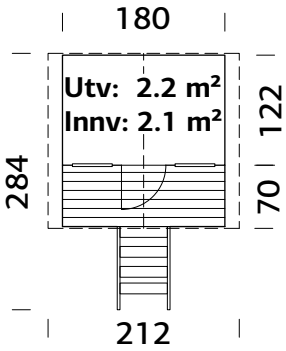

Morsomt lekehus på stolper. Kan også monteres uten stolper.
Ferdig produserte veggelementer.
Produktet leveres ubehandlet uten taktekke.

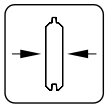

Veggtykkelse 16 mm

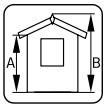

A: 117 cm
B: 169/287 cm

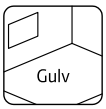

16 mm

SPESIFIKASJONER
Utv. mål: 180x122(190) cm
Dør/vindu glass: Akrylglass
Fast vindu, mål: 38x44 cm
Døråpning, mål: 51x115 cm
Takbord: 16 mm
Takareal: 4,6 m²

Takvinkel: 29,0˚
Brutto utv. Areal: 2,2 m²
Bjelkelag: 70x70 mm
Vekt: 266 kg
Pakke: 190x118x45 cm

Safety Regular Production Surveillance
TÜVRheinland CERTIFIED
www.tuv.com
ID 0000075540

Palmako **Lekehus Toby lekehus på stolper m/huskestativ**

NYHET

ART.NR: 109507
NOBB: 58076756

Lekehus Toby inkludert lekestativ med to husker.
Produktet leveres ubehandlet uten taktekke.
Rutsjebane i ønsket farge kjøpes separat.

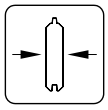

Veggtykkelse 16 mm

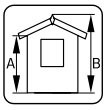

A: 117 cm
B: 169/287 cm

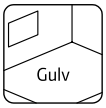

16 mm

SPESIFIKASJONER
Utv. mål: 421x284 cm
Dør/vindu glass: Akrylglass
Fast vindu, mål: 38x44 cm
Døråpning, mål: 51x115 cm
Takbord: 16 mm
Takareal: 4,6 m²

Takvinkel: 29,0˚
Brutto utv. Areal: 2,2 m²
Bjelkelag: 70x70 mm
Vekt: 270 kg; 30 kg
Pakke: 190x118x45 cm; 237x24x34 cm

Safety Regular Production Surveillance
TÜVRheinland CERTIFIED
www.tuv.com
ID 0000075540

Palmako **Lekehus Sam** 2,4 m²

ART.NR: 101761
NOBB: 53344272

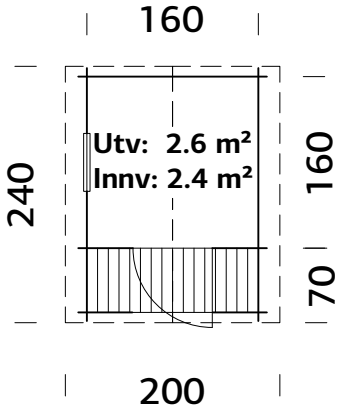

LYS I LEKEHUSET UTEN STRØM?
Se side 134

Bygg et klassisk laftet lekehus sammen med barna.
Produktet leveres ubehandlet uten taktekke.

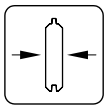

Veggtykkelse 19 mm

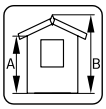

A: 149 cm
B: 194 cm

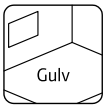

16 mm

SPESIFIKASJONER
Mål på tømmer: 176x176(236) cm
Dør/vindu glass: Akrylglass
Fast vindu, mål: 47x47 cm
Døråpning, mål: 64x131 cm
Takbord: 16 mm

Takareal: 5,3 m²
Takvinkel: 26,5˚
Brutto utv. Areal: 2,6 m²
Bjelkelag: 45x70 mm
Vekt: 277 kg
Pakke: 236x118x39 cm

Safety Regular Production Surveillance
TÜVRheinland CERTIFIED
www.tuv.com
ID 0000075540

Palmako **Lekehus Stina** 3,1 m²

ART.NR: 101766
NOBB: 53344283

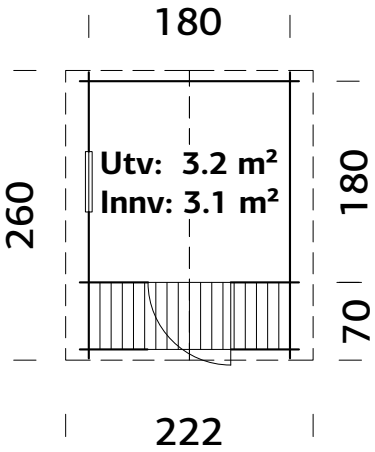

Bygg et klassisk laftet lekehus sammen med barna.
Produktet leveres ubehandlet uten taktekke.

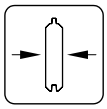

Veggtykkelse 19 mm

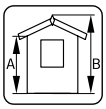

A: 149 cm
B: 193 cm

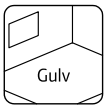

16 mm

SPESIFIKASJONER
Mål på tømmer: 196x196 cm
Dør/vindu glass: Akrylglass
Fast vindu, mål: 47x47 cm
Døråpning, mål: 64x131 cm
Takbord: 16 mm
Takareal: 6,2 m²

Takvinkel: 23,5˚
Brutto utv. Areal: 3,2 m²
Bjelkelag: 45x70 mm
Vekt: 283 kg
Pakke: 260x118x42 cm

Safety Regular Production Surveillance
TÜVRheinland CERTIFIED
www.tuv.com
ID 0000053407

Se informasjon om priser på side 3 og på katalogens bakside.

LYS I LEKEHUSET UTEN STRØM?

Se side 134

Palmako

LEMEKS GROUP

Priser

Våre veiledende priser finnes på www.palmako.no.
Se også info på side 3 i katalogen.
Prisene kan bli endret i sesong som følge av endring i råvarepriser, valutakurser og andre forhold.
Vi gjør oppmerksom på at prisene i markedet kan variere avhengig av kampanjer og lokale tilbud.
Frakt fra produsent til forhandler kan tilkomme.
Sjekk derfor alltid gjeldene pris hos din forhandler.

Lagerført sortiment

Lagerført produktutvalg hos forhandler kan variere.

Dersom produktene ikke er lagerført hos din lokale forhandler, kan normalt forhandler skaffe de fleste produktene fra Palmako. Leveringstid og tilgjengelighet kan variere noe avhengig av sesong. Det tas også forbehold om at enkelte sesongprodukter kan være helt eller midlertidig utsolgt.

Palmako har et bredere sortiment enn det som er presentert i denne katalogen.

For fullstendig produktoversikt, se **www.palmako.no**

Se flere av våre kataloger på **www.palmako.ee/nb/kataloger**

Produsent: Palmako AS, Estland.
Copyright 2022 Palmako AS
Alle rettigheter forbeholdt.
Vi tar forbehold om trykkfeil, prisendringer, fargegjengivelser og tekniske endringer.
Vi gjør oppmerksom pa at bilder er illustrative.

Gyldig fra 01.01.2022