Hafa® Ellips

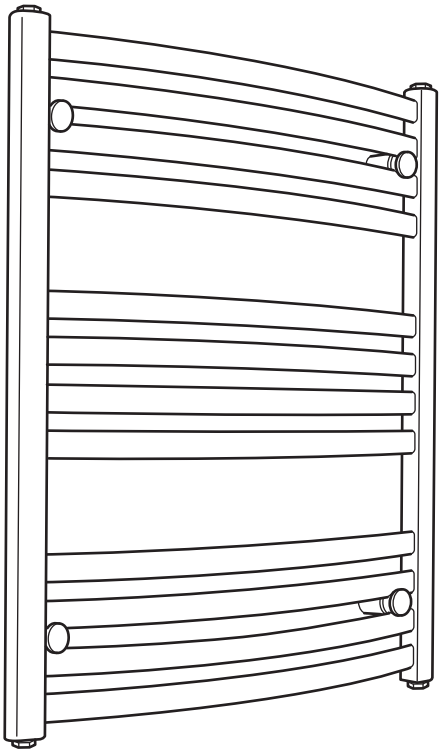

SE Kan bara anslutas till ett slutet vattensystem för uppvärmning.
Rostar vid anslutning till varmvattensystemet.
När bara elpatron används vid uppvärmning skall en vatten/glykolblandning på 60-65% vatten och 35-40% glykol brukas.

DK Kan kun tilsluttes som et lukket vandsystem.
Ruster ved tilslutning til varmtvandssystemet.
Ved brug af el-patron til opvarmning påfyldes håndklædetørreren en vand/glukolblandning på 60-65% vand og 35-35% glukol.

NO Kan bare tilkobles til et sluttet vannsystem for oppvarming
Ruster ved tilkobling til varmtvannsystemet.
Når bare elpatron benyttes ved oppvarming skal en vann/glykolblanding på 60-65% vann og 35-40%glykol benyttes

FI Voidaan asentaa vain lämmitysverkkoon (ei käyttöveteen). Sähköliitännässä valittava lisäksi sähkövastus, tällöin pyyhekuivaimessa käytetään vesi-glykooliseosta (60-65% vettä ja 35-40% glykoolia).

GB Only for connection to a closed water system without any oxygen in the water. Oxygen causes rust and damages the product.

mm	L
770 x 450	2,85
1180 x 450	3,96
1600 x 450	5,45
770 x 600	3,42
1180 x 600	4,67
1600 x 600	6,45

SE Avstånd för röranslutning:
DK Afstand til rørtilslutning:
NO Avstand for rørtilkopling:
FI Putkiliitännän etäisyys:
GB Distance between the inlet pipes:
450mm = 410 mm
600 mm = 560 mm

"Denna produkt är anpassad till Branschregler Säker Vatteninstallation. Hafa garanterar produktens funktion om branschreglerna och produktens monteringsanvisning följs."

En auktoriserad VVS-installatör är garanti för att installationen utförs fackmannamässigt.

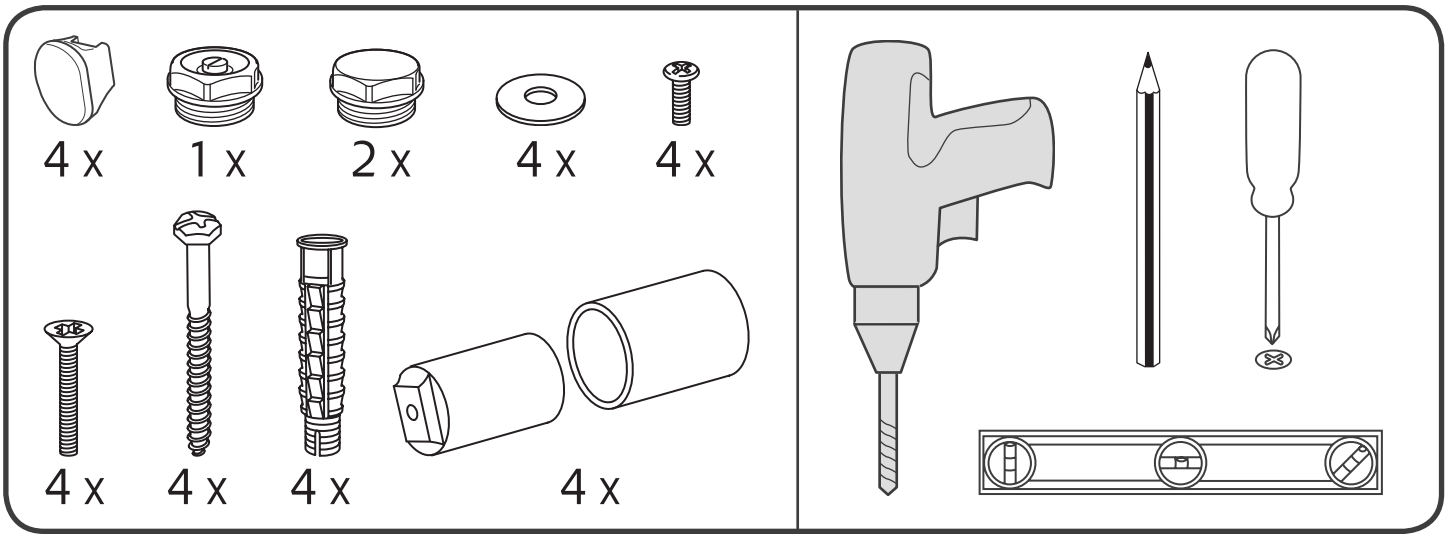

Hafa®

Hafa
Svarvaregatan 5, Box 525
SE-301 80 Halmstad
SWEDEN

www.hafa.se
www.hafa.dk
www.hafabad.no
www.hafa.fi
www.hafabathroom.ru
www.hafa.eu

E-mail:
service@hafa.se

2010-08-05

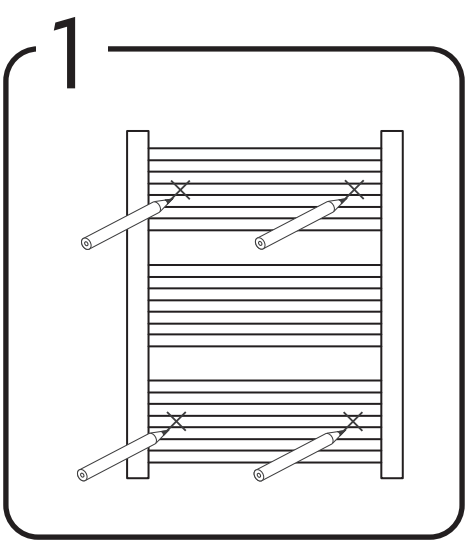
1

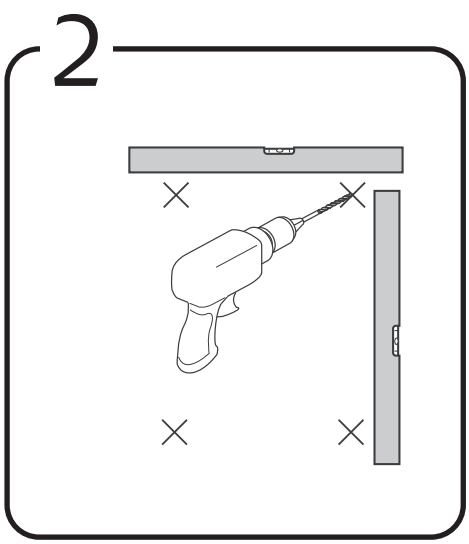
2

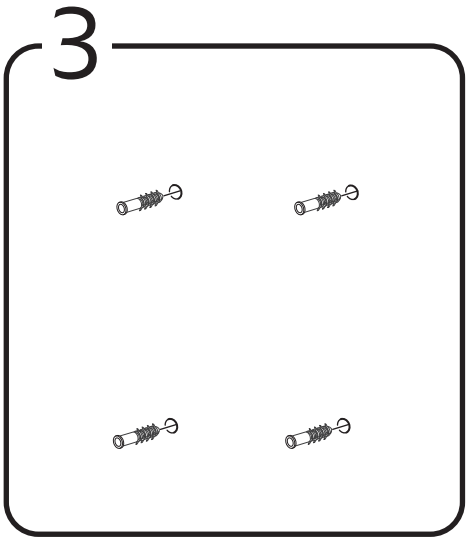
3

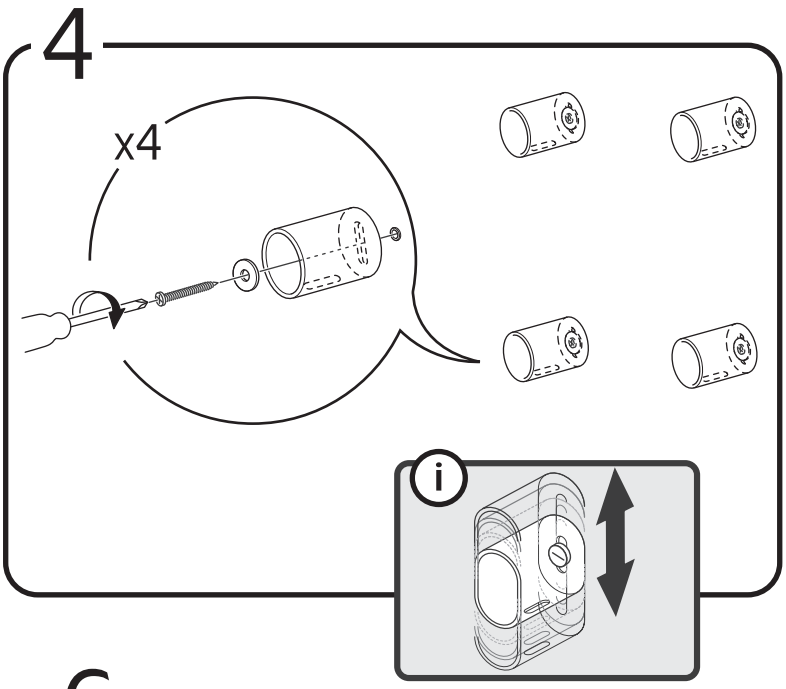
4
x4
i

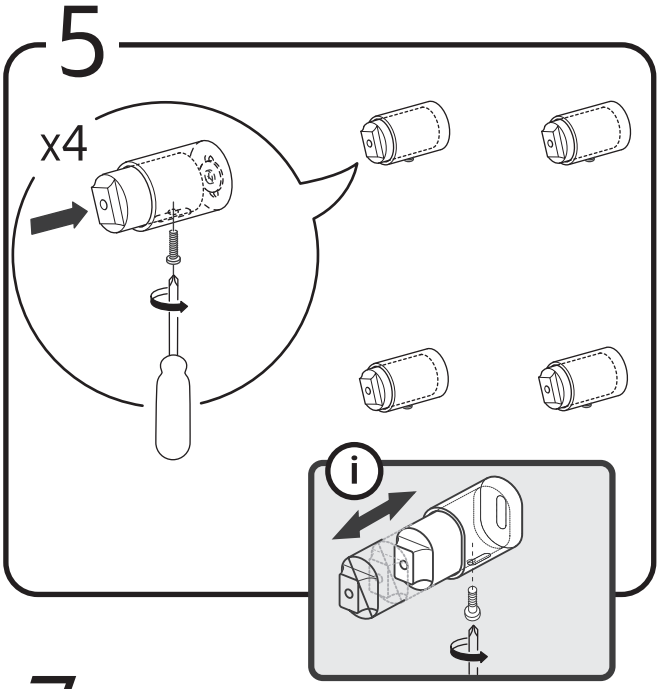
5
x4
i

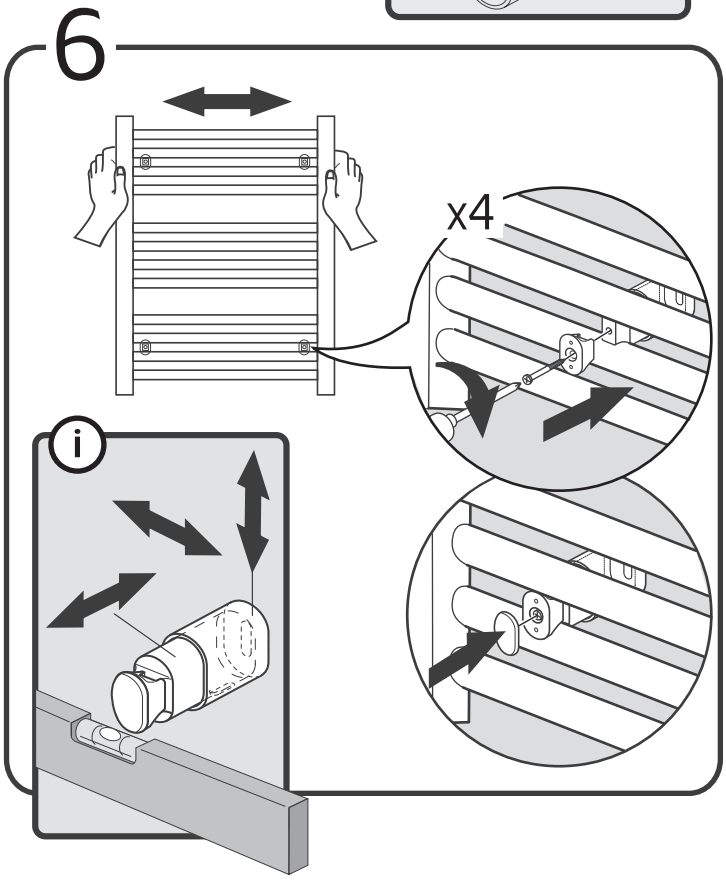
6
x4
i

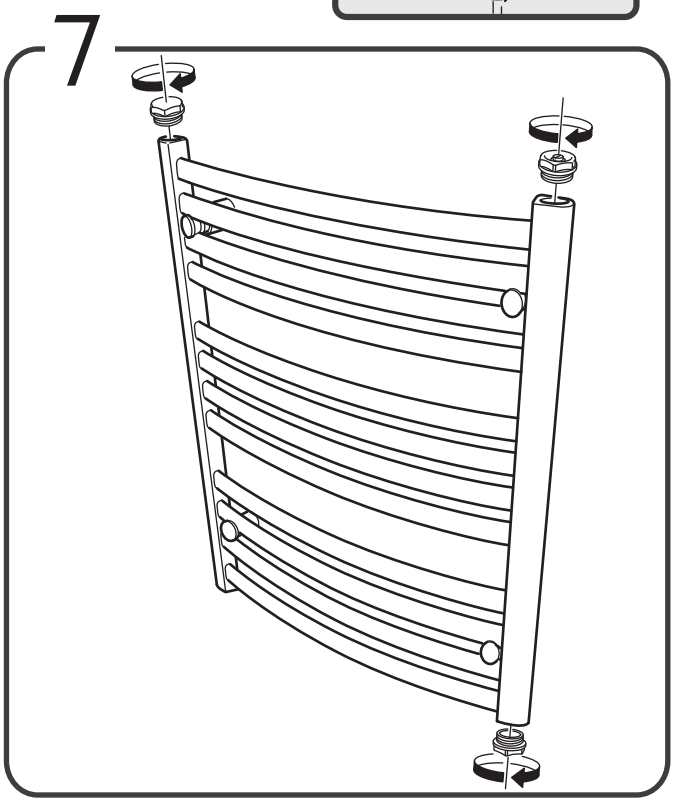
7